4-SP-P Abzugshaken mit verstellb. Länge (Paar)



BESCHREIBUNG

Das Paar aus zwei höhenverstellbaren Abzugshaken eignet sich für 2-armige Abzieher. Die robusten Abzugshaken garantieren ein besonders sicheres Abziehen von Lagern, Zahnrädern und Scheiben.

EINSATZBEREICH

Zubehör zum besonders sicheren Abziehen von Lagern, Zahnrädern und Scheiben.

BENEFIT

- Durch die freibeweglichen, auf der Traverse gleitenden Abzugshaken können auch exzentrische Bauteile abgezogen werden

STAMMDATEN

GTIN [GTIN]	4021176004636
Ursprungsland	DE
Material	Werkzeugstahl
Baureihe	SP-P
Gewicht Brutto [kg]	8,965 kg
Verpackungsinhalt	1 Paar
Verpackungsgesetz	PAPPE PAP 21
Weltweite Vertriebsfähigkeit gegeben	Ja (REACH, RoHS, POP, PROP65, TSCA)

ERSATZTEILE

- 4-SP-E-1_Haken allein für 4-Sp

DETAILBILD

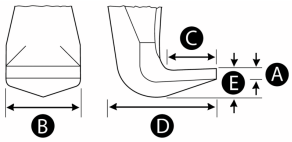

Abzugshaken mit verstellb. Länge (Paar)

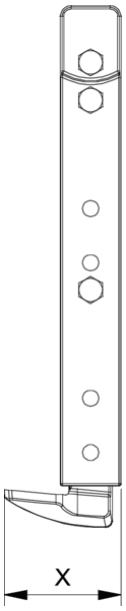

Abkürzung	Attribut	Wert
A	Spanntiefe Aussenabziehen [mm]	500 mm
K	Hakenfußstärke an der Spitze (Klauenstärke K) [mm]	7 mm
J	Hakenfußbreite (Klauenbreite J) [mm]	45 mm
O	Hakenfußtiefe nutzbar (Klauentiefe nutzbar O) [mm]	50 mm
H	Hakenfußtiefe gesamt (Klauentiefe gesamt H) [mm]	85 mm
L	Klauenstärke gesamt (L+1mm) (Klauenabstand zur Grundfläche) [mm]	25 mm
Z	Gesamtlänge [mm]	565 mm

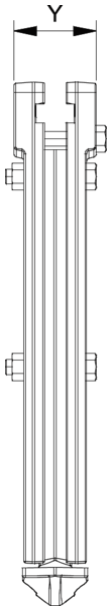

Abkürzung	Attribut	Wert
A	Spanntiefe Aussenabziehen [mm]	500 mm
K	Hakenfußstärke an der Spitze (Klauenstärke K) [mm]	7 mm
J	Hakenfußbreite (Klauenbreite J) [mm]	45 mm
O	Hakenfußtiefe nutzbar (Klauentiefe nutzbar O) [mm]	50 mm
H	Hakenfußtiefe gesamt (Klauentiefe gesamt H) [mm]	85 mm
L	Klauenstärke gesamt (L+1mm) (Klauenabstand zur Grundfläche) [mm]	25 mm
Z	Gesamtlänge [mm]	565 mm

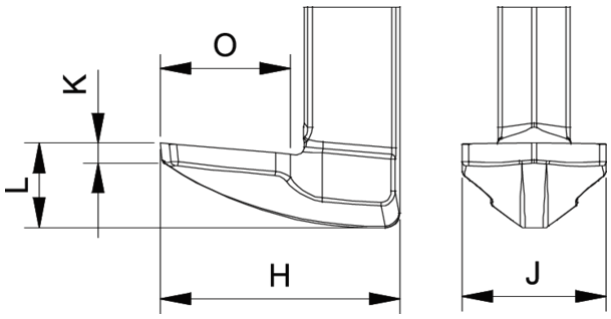

Abkürzung	Attribut	Wert
A	Spanntiefe Aussenabziehen [mm]	500 mm
K	Hakenfußstärke an der Spitze (Klauenstärke K) [mm]	7 mm
J	Hakenfußbreite (Klauenbreite J) [mm]	45 mm
O	Hakenfußtiefe nutzbar (Klauentiefe nutzbar O) [mm]	50 mm
H	Hakenfußtiefe gesamt (Klauentiefe gesamt H) [mm]	85 mm
L	Klauenstärke gesamt (L+1mm) (Klauenabstand zur Grundfläche) [mm]	25 mm
Z	Gesamtlänge [mm]	565 mm

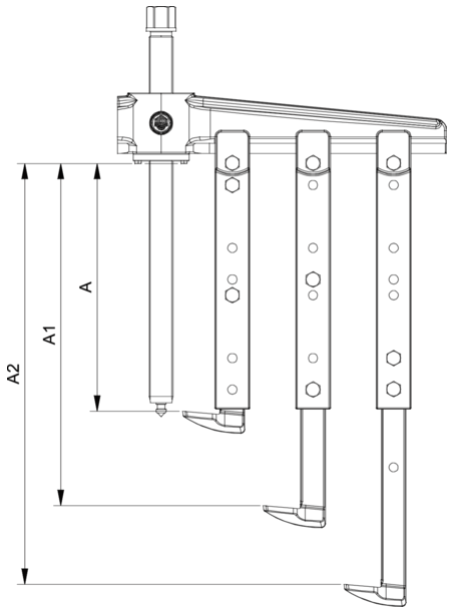

Abkürzung	Attribut	Wert
A	Spanntiefe Aussenabziehen [mm]	500 mm
K	Hakenfußstärke an der Spitze (Klauenstärke K) [mm]	7 mm
J	Hakenfußbreite (Klauenbreite J) [mm]	45 mm
O	Hakenfußtiefe nutzbar (Klauentiefe nutzbar O) [mm]	50 mm
H	Hakenfußtiefe gesamt (Klauentiefe gesamt H) [mm]	85 mm
L	Klauenstärke gesamt (L+1mm) (Klauenabstand zur Grundfläche) [mm]	25 mm

Z	Ges	565 mm

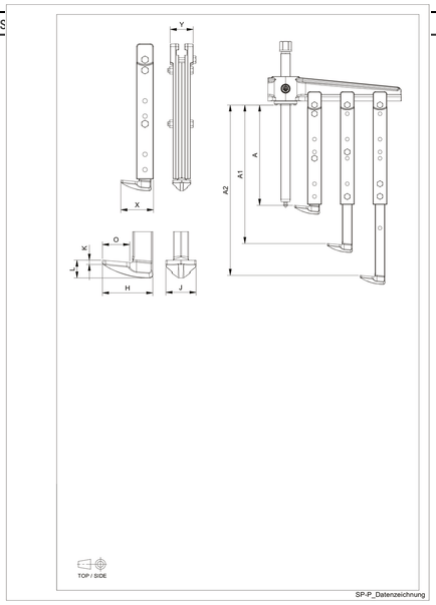

Abkürzung	Attribut	Wert
A	Spanntiefe Aussenabziehen [mm]	500 mm
K	Hakenfußstärke an der Spitze (Klauenstärke K) [mm]	7 mm
J	Hakenfußbreite (Klauenbreite J) [mm]	45 mm
O	Hakenfußtiefe nutzbar (Klauentiefe nutzbar O) [mm]	50 mm
H	Hakenfußtiefe gesamt (Klauentiefe gesamt H) [mm]	85 mm
L	Klauenstärke gesamt (L+1mm) (Klauenabstand zur Grundfläche) [mm]	25 mm
Z	Gesamtlänge [mm]	565 mm