Borgmoer M5 | Mondolfo Ferro 2-01023

Mondolfo Ferro TB124 HY · 2025 · Overzichtstekening · positie 6

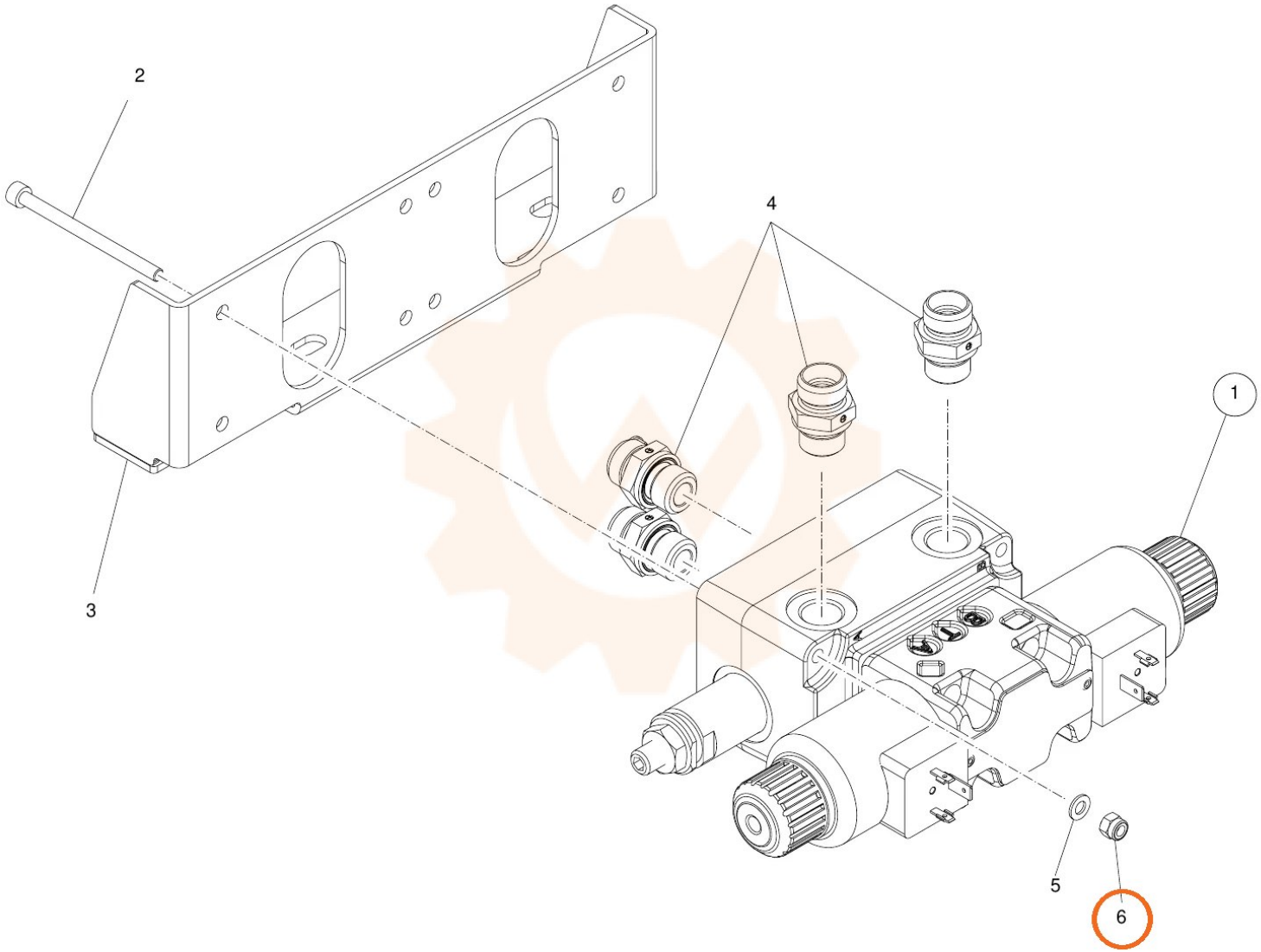
2
4
1
3
5
6