Pen | Mondolfo Ferro 4-110854

Mondolfo Ferro Trigon 648 · 2016 · Tekening 37 · positie 10

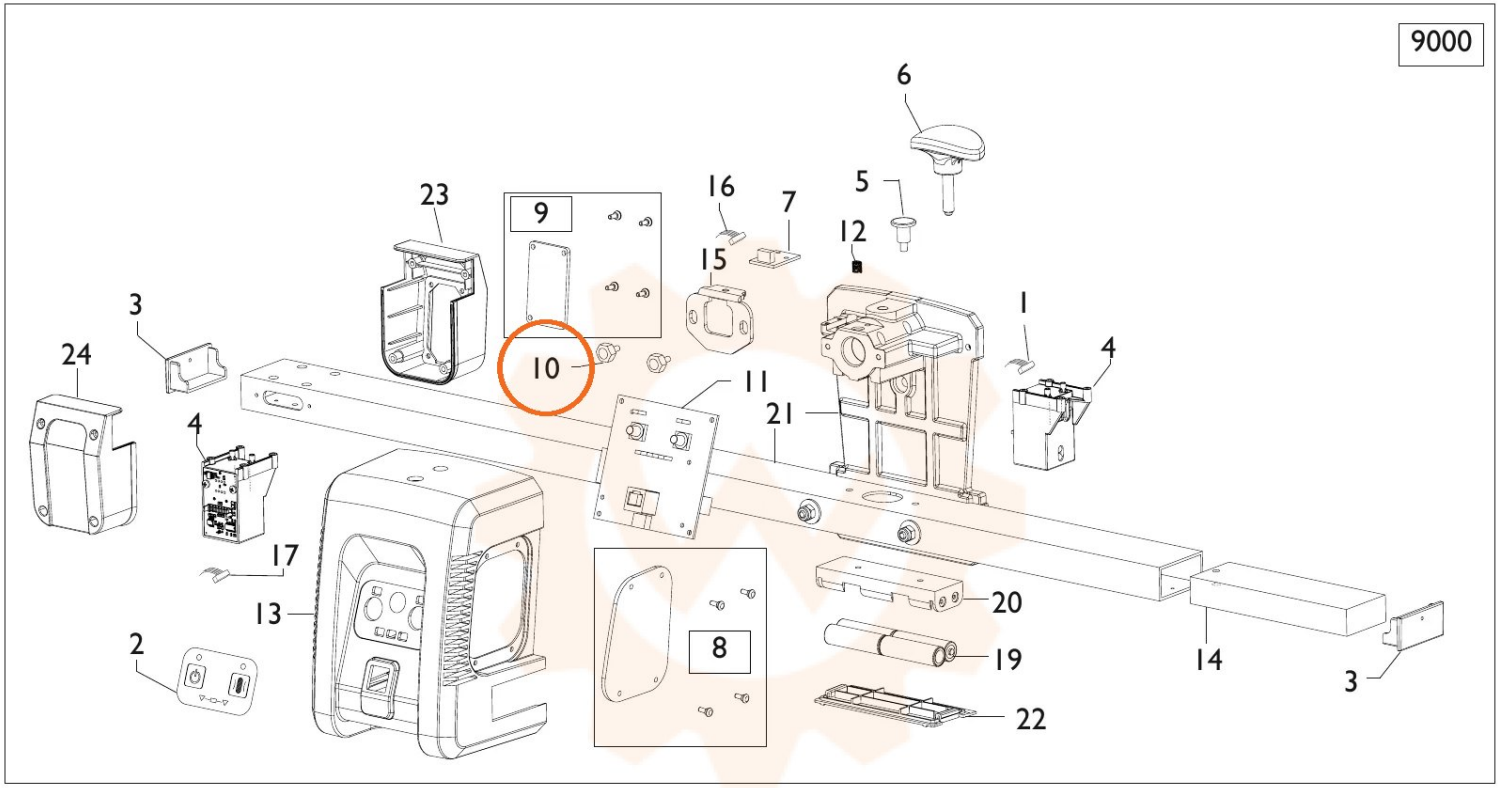
9000
6
5
16
7
12
23
9
15
3
1
4
24
10
11
21
4
17
13
20
2
8
19
14
3
22

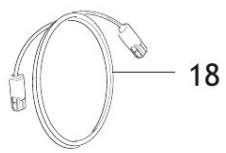
18