STAFFA VETTURA 10-21”
CAR BRACKET 10-21”

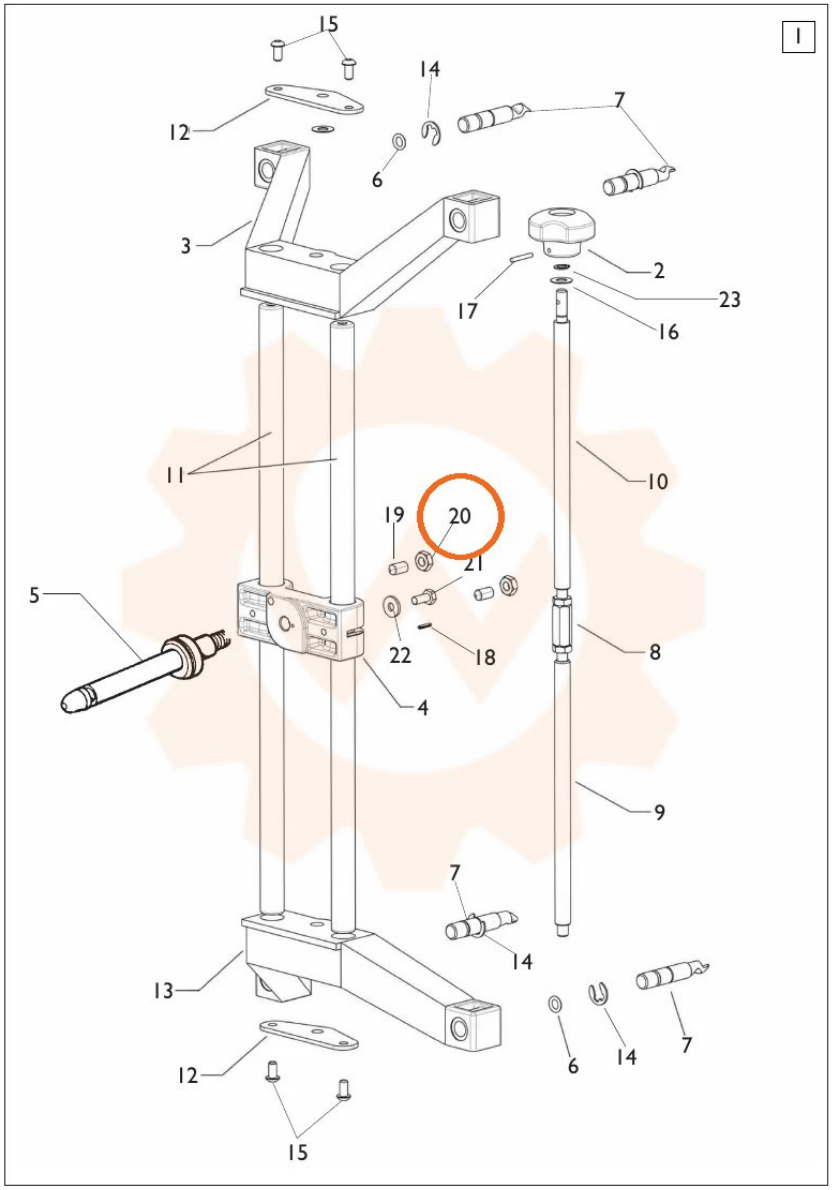

TORNA AL COMPLESSIVO
RETURNS TO OVERALL