GRUPPO COMANDO UTENSILE
TOOL COMMAND GROUP

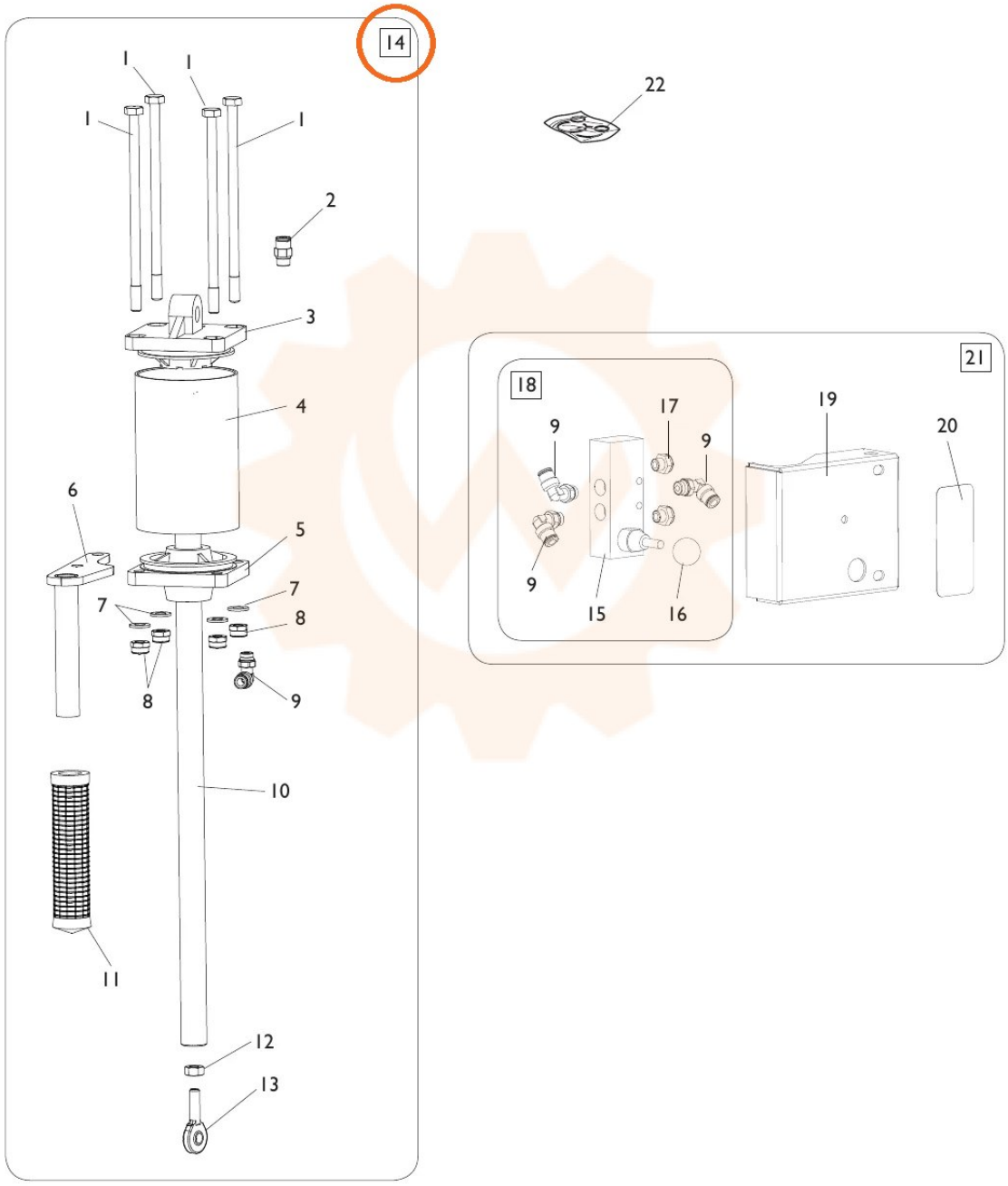

TORNA AL COMPLESSIVO
RETURNS TO OVERALL