Wiel | Mondolfo Ferro 4-326471

Mondolfo Ferro Titan P240 EL · 2005 · Tekening 5 · positie 501

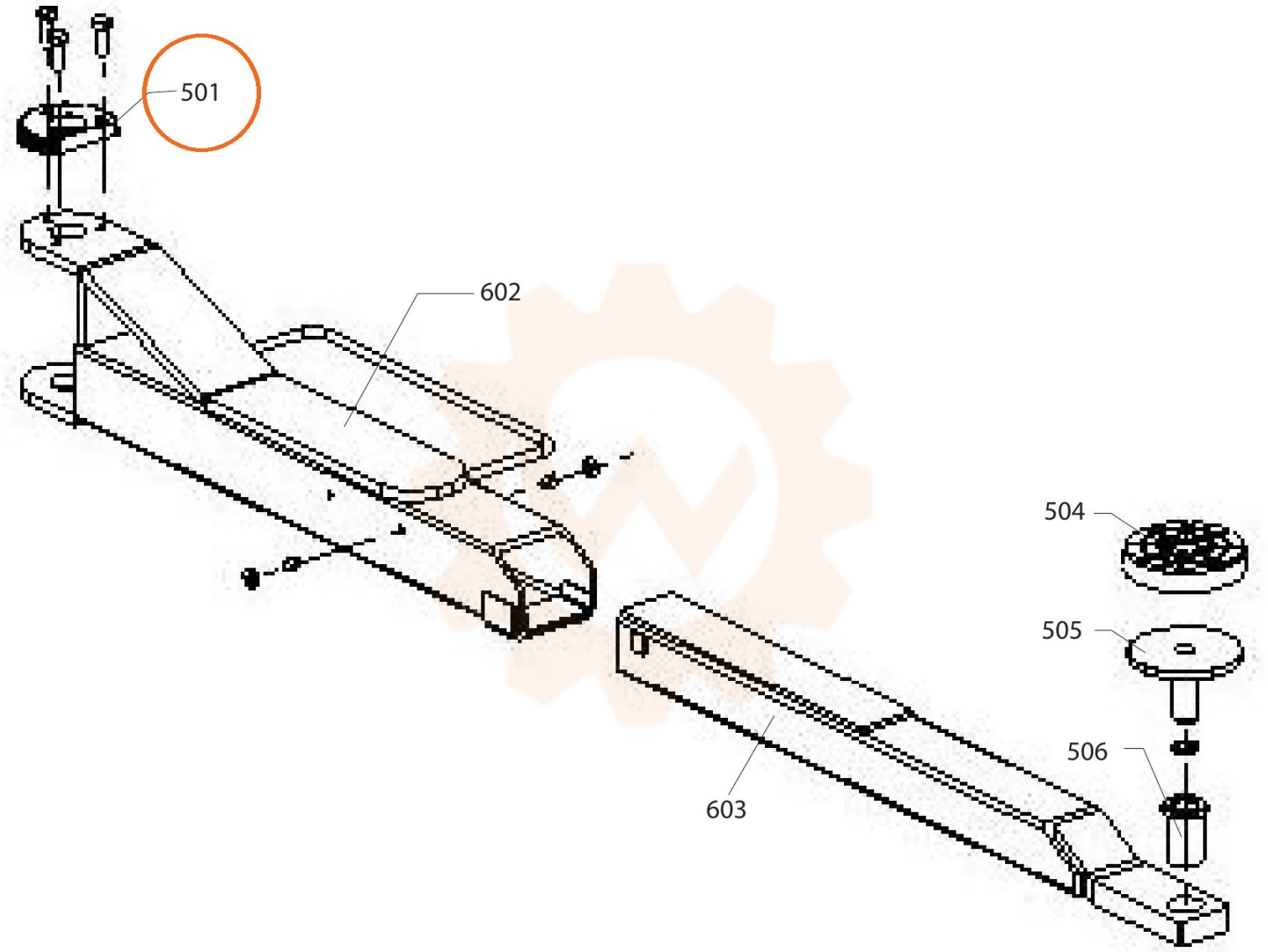
501
602
504
505
506
603