205-2 2-armig trekker met draaibare, in hoogte verstelbare trekhaken, tot 400 mm klembereik, 400 mm spandiepte



BESCHRIJVING

De zware, 2-armig trekker met draaibare en in hoogte verstelbare trekhaken wordt ingezet voor het centrisch trekken van grote lagers, tandwielen en schijven in alle gangbare maten voor Ambacht, werkplaats en Industrie. Hiermee kan elk component worden losgemaakt dat op een as zit en van buiten vrij toegankelijk is. De draaibare trekhaken passen zich aan elke inbouwsituatie aan en zijn door de verstellingsmogelijkheid van de spandiepte universeel inzetbaar. Afhankelijk van de uitvoering verschilt de klauwvorm.

TOEPASSINGSGEBIED

Voor het centrisch trekken van grote lagers, tandwielen en schijven in alle gangbare maten voor Ambacht, werkplaats en Industrie.

VOORDEEL

- Verstelbare trekhaken voor de individuele aanpassing van de spandiepte
- Draaibare trekhaken bieden talrijke instelmogelijkheden
- Klauwuiteinde met sleuf biedt houvast voor de schroef als extra ondersteuning bij het trekken.
- Veilige plaatsing van de spindel door de draaibare spindelpunt, zowel op gladde oppervlakken als bij centreringen (Switch Technology)
- Spindeluitloop ter bescherming van de Schroefdraad

STAMGEGEVENS

GTIN [GTIN]	4021176028991
Land van herkomst	DE
Materiaal	Gereedschapsstaal
Serie	205
Brutogewicht [kg]	6,71 kg
Inhoud van de verpakking	1 deel
Verpakkingswet	PAPPE PAP 21
Wereldwijde verkoopbaarheid	Ja (REACH, RoHS, POP, PROP65, TSCA)

ONDERDELEN

- 201-3-T_Brug
- 205-2-400-P_2 trekhaken met verstelbare spandiepte (paar)
- 626400_Spindel

APPLICATIE AFBEELDING



2-armig trekker met draaibare, in hoogte verstelbare trekhaken, tot 400 mm klembereik, 400 mm spandiepte

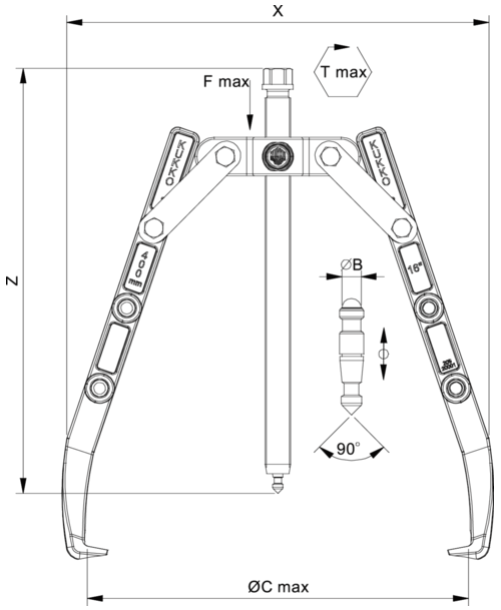

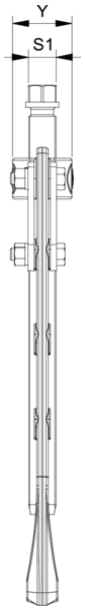

Afkorting	Attribuut	Wert
X	Totale breedte [mm]	446 mm
Y	Totale diepte [mm]	58 mm
Z	Totale hoogte [mm]	430 mm
A	Klemdiepte buiten aftrekken [mm]	400 mm
S1	Breedte over vlakken [mm]	27 mm
Cmin	Spanwijdte buiten aftrekken (min.) [mm]	0 mm
Cmax	Spanbreedte buiten aftrekken (max.) [mm]	400 mm
K	Dikte van de haakwortel aan de punt (klauwdikte K) [mm]	5 mm
J	Haakbasisbreedte (klauwbreedte J) [mm]	30 mm
O	Bruikbare haakbasisdiepte (bruikbare klauwdiepte O) [mm]	23 mm
H	Totale haakworteldiepte (totale klauwdiepte H) [mm]	46 mm
L	Totale klauwdikte (L+1mm) (klauwafstand tot basisoppervlak) [mm]	20 mm
Tmax	Max. koppel [Nm]	300 Nm
Fmax	Maximale trekkracht [t]	10 t
Fmax	Max. trekkracht [kN]	100 kN

Afkorting	Attribuut	Wert
X	Totale breedte [mm]	446 mm
Y	Totale diepte [mm]	58 mm
Z	Totale hoogte [mm]	430 mm
A	Klemdiepte buiten aftrekken [mm]	400 mm
S1	Breedte over vlakken [mm]	27 mm
Cmin	Spanwijdte buiten aftrekken (min.) [mm]	0 mm
Cmax	Spanbreedte buiten aftrekken (max.) [mm]	400 mm
K	Dikte van de haakwortel aan de punt (klauwdikte K) [mm]	5 mm
J	Haakbasisbreedte (klauwbreedte J) [mm]	30 mm
O	Bruikbare haakbasisdiepte (bruikbare klauwdiepte O) [mm]	23 mm
H	Totale haakworteldiepte (totale klauwdiepte H) [mm]	46 mm
L	Totale klauwdikte (L+1mm) (klauwafstand tot basisoppervlak) [mm]	20 mm
Tmax	Max. koppel [Nm]	300 Nm
Fmax	Maximale trekkracht [t]	10 t
Fmax	Max. trekkracht [kN]	100 kN

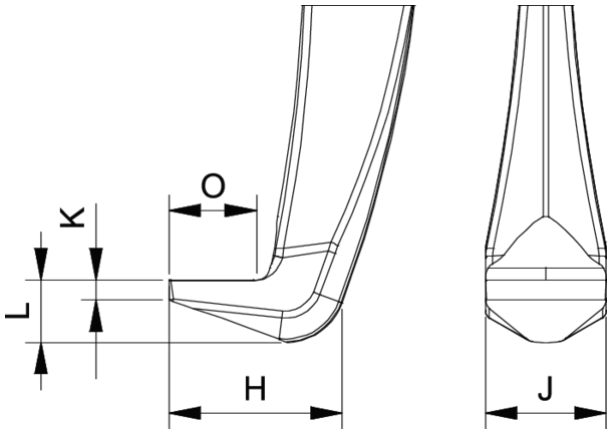

Afkorting	Attribuut	Wert
X	Totale breedte [mm]	446 mm
Y	Totale diepte [mm]	58 mm
Z	Totale hoogte [mm]	430 mm
A	Klemdiepte buiten aftrekken [mm]	400 mm
S1	Breedte over vlakken [mm]	27 mm

Cmin	Spanwijdte buiten aftrekken (min.) [mm]	0 mm
Cmax	Spanbreedte buiten aftrekken (max.) [mm]	400 mm
K	Dikte van de haakwortel aan de punt (klauwdikte K) [mm]	5 mm
J	Haakbasisbreedte (klauwbreedte J) [mm]	30 mm
O	Bruikbare haakbasisdiepte (bruikbare klauwdiepte O) [mm]	23 mm
H	Totale haakworteldiepte (totale klauwdiepte H) [mm]	46 mm
L	Totale klauwdikte (L+1mm) (klauwafstand tot basisoppervlak) [mm]	20 mm
Tmax	Max. koppel [Nm]	300 Nm
Fmax	Maximale trekkracht [t]	10 t
Fmax	Max. trekkracht [kN]	100 kN

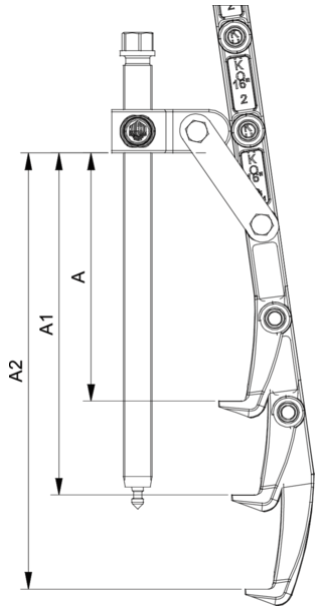

Afkorting	Attribuut	Wert
X	Totale breedte [mm]	446 mm
Y	Totale diepte [mm]	58 mm
Z	Totale hoogte [mm]	430 mm
A	Klemdiepte buiten aftrekken [mm]	400 mm
S1	Breedte over vlakken [mm]	27 mm
Cmin	Spanwijdte buiten aftrekken (min.) [mm]	0 mm
Cmax	Spanbreedte buiten aftrekken (max.) [mm]	400 mm
K	Dikte van de haakwortel aan de punt (klauwdikte K) [mm]	5 mm
J	Haakbasisbreedte (klauwbreedte J) [mm]	30 mm
O	Bruikbare haakbasisdiepte (bruikbare klauwdiepte O) [mm]	23 mm
H	Totale haakworteldiepte (totale klauwdiepte H) [mm]	46 mm
L	Totale klauwdikte (L+1mm) (klauwafstand tot basisoppervlak) [mm]	20 mm
Tmax	Max. koppel [Nm]	300 Nm
Fmax	Maximale trekkracht [t]	10 t
Fmax	Max. trekkracht [kN]	100 kN

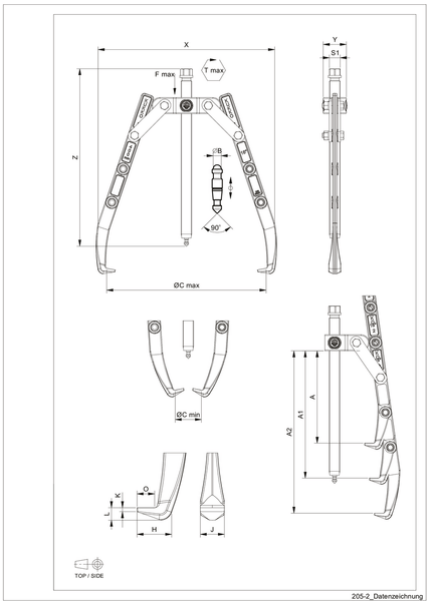

Afkorting	Attribuut	Wert
X	Totale breedte [mm]	446 mm
Y	Totale diepte [mm]	58 mm
Z	Totale hoogte [mm]	430 mm
A	Klemdiepte buiten aftrekken [mm]	400 mm
S1	Breedte over vlakken [mm]	27 mm
Cmin	Spanwijdte buiten aftrekken (min.) [mm]	0 mm
Cmax	Spanbreedte buiten aftrekken (max.) [mm]	400 mm
K	Dikte van de haakwortel aan de punt (klauwdikte K) [mm]	5 mm
J	Haakbasisbreedte (klauwbreedte J) [mm]	30 mm
O	Bruikbare haakbasisdiepte (bruikbare klauwdiepte O) [mm]	23 mm
H	Totale haakworteldiepte (totale klauwdiepte H) [mm]	46 mm
L	Totale klauwdikte (L+1mm) (klauwafstand tot basisoppervlak) [mm]	20 mm
Tmax	Max. koppel [Nm]	300 Nm
Fmax	Maximale trekkracht [t]	10 t
Fmax	Max. trekkracht [kN]	100 kN