# 203-0 2- en 3-armige trekker met omkeerbaar trekhaken, combi-brug, tot 120 mm klembereik, 75 mm spandiepte




## BESCHRIJVING

De 2- en 3-armige trekker met combi-brug beschikt over draaibare en omkeerbare trekhaken en wordt gebruikt voor centrisch trekken van lagers, tandwielen en schijven in alle gangbare maten voor Ambacht, werkplaats en Industrie. Hiermee kan elk onderdeel worden losgemaakt dat op een as zit en van buitenaf vrij toegankelijk is. De zwenkbare trekhaken met verstelbaar klembereik zijn aan beide zijden toepasbaar. Afhankelijk van de uitvoering verschilt de klauwvorm. Dankzij de combi-brug kan de trekker zowel 2-armig als 3-armig worden gebruikt. De 3-armigheid garandeert een gelijkmatige lastverdeling en daardoor een bijzonder zekere grip op het af te trekken onderdeel.

## TOEPASSINGSGEBIED

Voor het centrisch trekken van lagers, tandwielen en schijven in alle gangbare maten voor Ambacht, werkplaats en Industrie.

## VOORDEEL

- Dankzij de combi-brug kan de trekker worden ingezet voor 2-armig en 3-armig trekken
- Verstelbare en om 180° draaibare trekhaken voor de individuele aanpassing van de spandiepte
- Draaibare trekhaken bieden veelzijdige instelmogelijkheden
- Trekhaken met verschillende klauwvormen voor flexibel werken
- Het uiteinde van de klauw met een sleuf biedt houvast voor een schroef ter extra ondersteuning bij het trekken.
- Veilig opzetten van de spindel dankzij de draaibare spindelpunt, zowel op gladde oppervlakken als bij centreringen (Switch Technology)
- De 3-armige uitvoering zorgt voor een gelijkmatige krachtverdeling en maakt grotere trekkrachten mogelijk.
- Anti-slipinrichting aan de spindelkop voor veilig werken met Sleutels
- Spindeluitloop ter bescherming van de Schroefdraad

## OPERATIE

De trekhaken van buiten tegen het af te trekken onderdeel plaatsen.

De klauwen onder het onderdeel zwenken.

De spindel ter fixatie handmatig op druk trekken.

De Zeskant aan de spindelkop met een ratel of een steekringsleutel in beweging zetten totdat het onderdeel los is.

## APPLICATIE AFBEELDING



## STAMGEGEVENS

| | |
|---|---|
| GTIN [GTIN] | 4021176027666 |
| Land van herkomst | DE |
| Materiaal | Gereedschapsstaal |
| Serie | 203 |
| Brutogewicht [kg] | 0,66 kg |
| Inhoud van de verpakking | 1 deel |
| Verpakkingswet | Rezykkat rHDPE 61 |
| Wereldwijde verkoopbaarheid | Ja (REACH, RoHS, POP, PROP65, TSCA) |

## ONDERDELEN

- 202-0-75-S_3 trekhaken (set)
- 203-0-T_Brug
- 612080_Spindel

# 2- en 3-armige trekker met omkeerbaar trekhaken, combi-brug, tot 120 mm klembereik, 75 mm spandiepte

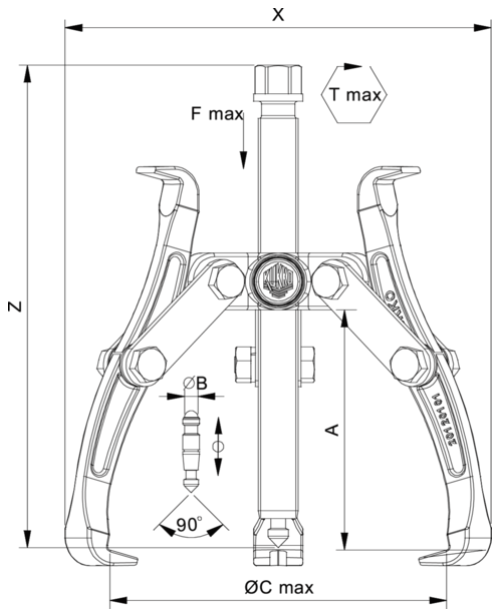


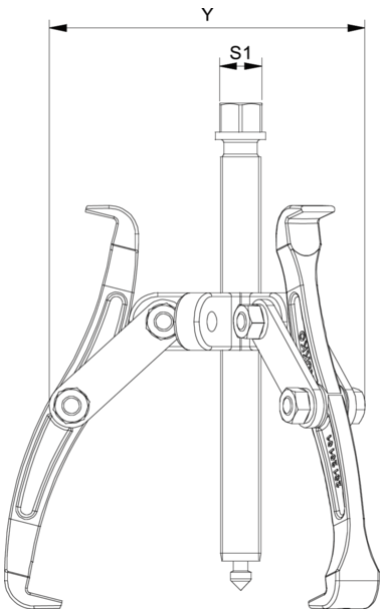


| Afkorting | Attribuut | Wert |
|---|---|---|
| X | Totale breedte [mm] | 132 mm |
| Y | Totale diepte [mm] | 132 mm |
| Z | Totale hoogte [mm] | 105 mm |
| A | Klemdiepte buiten aftrekken [mm] | 75 mm |
| S1 | Breedte over vlakken [mm] | 13 mm |
| Cmin | Spanwijdte buiten aftrekken (min.) [mm] | 0 mm |
| Cmax | Spanbreedte buiten aftrekken (max.) [mm] | 120 mm |
| K | Dikte van de haakwortel aan de punt (klauwdikte K) [mm] | 3 mm |
| J | Haakbasisbreedte (klauwbreedte J) [mm] | 11 mm |
| O | Bruikbare haakbasisdiepte (bruikbare klauwdiepte O) [mm] | 8 mm |
| H | Totale haakworteldiepte (totale klauwdiepte H) [mm] | 14 mm |
| L | Totale klauwdikte (L+1mm) (klauwafstand tot basisoppervlak) [mm] | 6 mm |
| Emin | Spanbreedte binnenverlenging (min.) [mm] | 45 mm |
| Tmax | Max. koppel [Nm] | 25 Nm |
| Fmax | Maximale trekkracht [t] | 1.5 t |
| Fmax | Max. trekkracht [kN] | 15 kN |


| Afkorting | Attribuut | Wert |
|---|---|---|
| X | Totale breedte [mm] | 132 mm |
| Y | Totale diepte [mm] | 132 mm |
| Z | Totale hoogte [mm] | 105 mm |
| A | Klemdiepte buiten aftrekken [mm] | 75 mm |
| S1 | Breedte over vlakken [mm] | 13 mm |
| Cmin | Spanwijdte buiten aftrekken (min.) [mm] | 0 mm |
| Cmax | Spanbreedte buiten aftrekken (max.) [mm] | 120 mm |
| K | Dikte van de haakwortel aan de punt (klauwdikte K) [mm] | 3 mm |
| J | Haakbasisbreedte (klauwbreedte J) [mm] | 11 mm |
| O | Bruikbare haakbasisdiepte (bruikbare klauwdiepte O) [mm] | 8 mm |
| H | Totale haakworteldiepte (totale klauwdiepte H) [mm] | 14 mm |
| L | Totale klauwdikte (L+1mm) (klauwafstand tot basisoppervlak) [mm] | 6 mm |
| Emin | Spanbreedte binnenverlenging (min.) [mm] | 45 mm |
| Tmax | Max. koppel [Nm] | 25 Nm |
| Fmax | Maximale trekkracht [t] | 1.5 t |
| Fmax | Max. trekkracht [kN] | 15 kN |

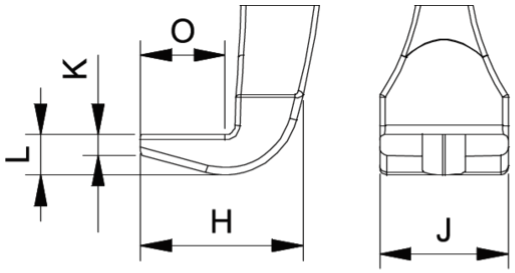


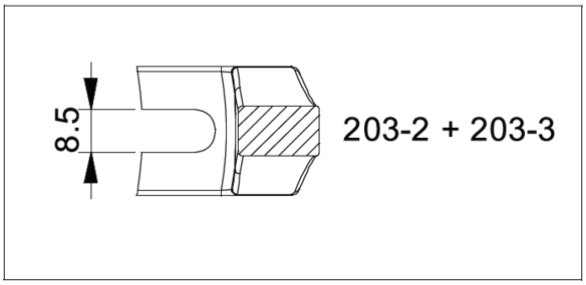


| Afkorting | Attribuut | Wert |
|---|---|---|
| X | Totale breedte [mm] | 132 mm |
| Y | Totale diepte [mm] | 132 mm |
| Z | Totale hoogte [mm] | 105 mm |
| A | Klemdiepte buiten aftrekken [mm] | 75 mm |
| S1 | Breedte over vlakken [mm] | 13 mm |
| Cmin | Spanwijdte buiten aftrekken (min.) [mm] | 0 mm |
| Cmax | Spanbreedte buiten aftrekken (max.) [mm] | 120 mm |
| K | Dikte van de haakwortel aan de punt (klauwdikte K) [mm] | 3 mm |
| J | Haakbasisbreedte (klauwbreedte J) [mm] | 11 mm |
| O | Bruikbare haakbasisdiepte (bruikbare klauwdiepte O) [mm] | 8 mm |
| H | Totale haakworteldiepte (totale klauwdiepte H) [mm] | 14 mm |
| L | Totale klauwdikte (L+1mm) (klauwafstand tot basisoppervlak) [mm] | 6 mm |
| Emin | Spanbreedte binnenverlenging (min.) [mm] | 45 mm |
| Tmax | Max. koppel [Nm] | 25 Nm |
| Fmax | Maximale trekkracht [t] | 1.5 t |
| Fmax | Max. trekkracht [kN] | 15 kN |

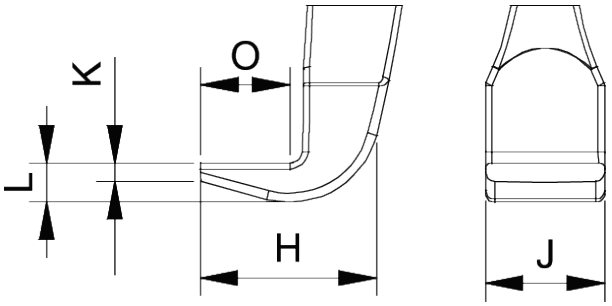


| Afkorting | Attribuut | Wert |
|---|---|---|
| X | Totale breedte [mm] | 132 mm |
| Y | Totale diepte [mm] | 132 mm |
| Z | Totale hoogte [mm] | 105 mm |
| A | Klemdiepte buiten aftrekken [mm] | 75 mm |
| S1 | Breedte over vlakken [mm] | 13 mm |
| Cmin | Spanwijdte buiten aftrekken (min.) [mm] | 0 mm |
| Cmax | Spanbreedte buiten aftrekken (max.) [mm] | 120 mm |
| K | Dikte van de haakwortel aan de punt (klauwdikte K) [mm] | 3 mm |
| J | Haakbasisbreedte (klauwbreedte J) [mm] | 11 mm |
| O | Bruikbare haakbasisdiepte (bruikbare klauwdiepte O) [mm] | 8 mm |
| H | Totale haakworteldiepte (totale klauwdiepte H) [mm] | 14 mm |
| L | Totale klauwdikte (L+1mm) (klauwafstand tot basisoppervlak) [mm] | 6 mm |
| Emin | Spanbreedte binnenverlenging (min.) [mm] | 45 mm |
| Tmax | Max. koppel [Nm] | 25 Nm |
| Fmax | Maximale trekkracht [t] | 1.5 t |
| Fmax | Max. trekkracht [kN] | 15 kN |