30-1-2 3-armiger Universal-Abzieher, bis 90 mm Spannweite, 200 mm Spanntiefe mit verlängerten Abzugshaken



BESCHREIBUNG

Basierend auf dem Erfinderreichtum und Pioniergeist von Alfred Kleinbongartz erhalten die Universal-Abzieher mit gleitenden, immer parallelen Abzugshaken der Baureihe 30 ein funktionelles Upgrade. Dabei stehen Bedienkomfort und Benutzerfreundlichkeit im Fokus. Konkret wurden folgende Optimierungen vorgenommen: Für noch mehr Flexibilität beim Abziehen ist das Abzieherprogramm um zwei Größen (30-0 und 30-00) erweitert worden. Hierdurch ergibt sich beim Außenabziehen ein Spannweitenbereich von 0 bis 650 mm sowie eine maximale Zugkraft von 2,5 bis 20 t. Zur Erhöhung der Belastbarkeit wurden die Abzieher mit verstärkten Schultern ausgestattet, wodurch ein stabiles H-Profil entsteht. Dies ist der neu durchdachten, innovativen Konstruktion der Traverse zu verdanken, die selbst unter hoher Zugkraft maximale Stabilität gewährleistet. Oberhalb der Traverse befindet sich eine Einstellskala als Orientierungshilfe, die ein gleichmäßiges Justieren der Abzugshaken ermöglicht und auch bei höchsten Abzugskräften für ein zentrisches sowie kraftoptimiertes Abziehen sorgt. Dank der Schnellspann-Abzugshaken lassen sich Einstellungen und Nachjustierungen schnell und unkompliziert durchführen. Unterhalb der Traverse steht neben der Ersatzteilnummer der Traverse für Nachbestellungen eine weitere sechsstellige Nummer. Die ersten drei Ziffern geben Auskunft darüber, welche Spindel mit der Traverse kompatibel ist. Die letzten drei Ziffern (xxx) kennzeichnen die variable Spindellänge. Neben mechanischen Spindeln mit einer anderen Gewindelänge können – je nach Größe des Abziehers – im Zuge eines Hydraulik-Upgrades auch fetthydraulische Spindeln für ein leichtes und kontrolliertes Abziehen von besonders festsitzenden Teilen eingesetzt werden. Ein weiterer Benefit sind die beiden Ösen seitlich der Traverse zur Anbringung einer Fallsicherung (Baureihe 660), welche den Abzieher zusätzlich sichert, sowie für eine sichere Fixierung bei der Arbeit oder Aufbewahrung sorgt. Die 3-armigen Universal-Abzieher mit verstellbaren und robusten Standardhaken werden zum besonders sicheren Abziehen von Lagern, Zahnrädern und Scheiben in allen gängigen Größen für Handwerk, Werkstatt und Industrie eingesetzt. Damit lässt sich jedes Bauteil lösen, das auf einer Welle sitzt und von außen frei zugänglich ist. Die 3-Armigkeit garantiert eine gleichmäßige Lastverteilung und dadurch einen besonders sicheren Halt am abzuziehenden Teil. Durch ein einfaches Umdrehen der Abzugshaken können die Abzieher auch als Innenauszieher verwendet werden.

EINSATZBEREICH

Zum Abziehen von Lagern, Zahnrädern und Scheiben in allen gängigen Größen für Handwerk, Werkstatt und Industrie.

BENEFIT

- Schraubverbindung ermöglicht leichtes Lösen und besonders festes Anziehen der Abzugshaken mit einem Sechskantschlüssel
- 3-Armigkeit sorgt für eine gleichmäßige Kraftverteilung und ermöglicht größere Abziehkräfte
- Anwendung auch bei exzentrischen Bauteilen durch freibewegliche, auf der Traverse gleitende Abzugshaken
- Sechskantprofil an der Traverse zum sicheren Gegenhalten
- Variable Anpassung an jede Spannweite zwischen 0 mm – 90 mm
- Abschersichere Aufhängung der Klaue im Gleitstück (Armlock Technology)
- Sicheres Aufsetzen der Spindel durch drehbare Spindelspitze sowohl auf glatten Oberflächen als auch bei Zentrierungen (Switch Technology)
- Optional umrüstbar von einem Außenabzieher zu einem Innenauszieher durch Umdrehen der Abzugshaken
- Abrutschsicherung am Spindelkopf für sicheres Arbeiten mit Schraubenschlüssel
- Spindelauslauf zum Schutz des Gewindes
- Abzugshaken, Spindel und Traverse verfügen über eine Ersatzteilnummer für eine unkomplizierte Nachbestellung
- Abzieher sind mit technischen Attributen und Herstellerinformationen beschriftet (Etikett)

BEDIENUNG

- Abzugshaken von außen an das abzuziehende Teil ansetzen
- Klauen unter das Bauteil schieben
- Schraubenschlüssel zur Befestigung der Haken nutzen
- Spindel zur Fixierung manuell auf Druck ziehen
- Sechskant am Spindelkopf mit einer Ratsche oder einem Ringmaulschlüssel in Bewegung setzten, bis das Bauteil gelöst ist

STAMMDATEN

GTIN [GTIN]	4021176730726
Ursprungsland	DE
Material	Werkzeugstahl
Baureihe	30-Classic
Gewicht Brutto [kg]	2,445 kg
Verpackungsinhalt	1 Stück
Verpackungsgesetz	PAPPE PAP 21
Weltweite Vertriebsfähigkeit gegeben	Ja (REACH, RoHS, POP, PROP65, TSCA)

ERSATZTEILE

- 1-190-S_Standard-Abzugshaken (Satz)
- 30-1-T_Traverse
- 614160_Mechanische Druckspindel | 0,22 kg

3-armiger Universal-Abzieher, bis 90 mm Spannweite, 200 mm Spanntiefe mit verlängerten Abzugshaken

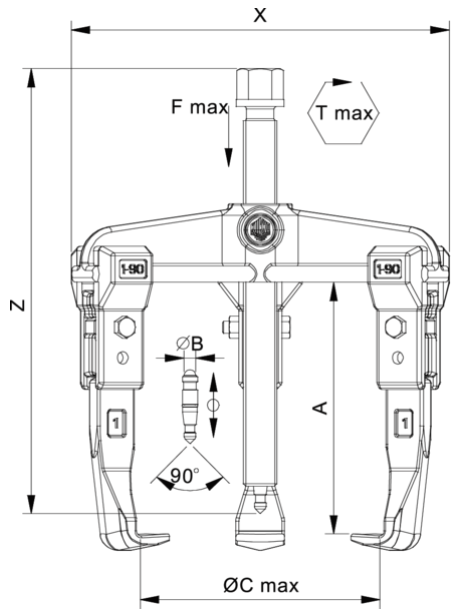

Abkürzung	Attribut	Wert
X	Gesamtbreite [mm]	136 mm
Y	Gesamttiefe [mm]	136 mm
Z	Höhe [mm]	183 mm
A	Spanntiefe Aussenabziehen [mm]	200 mm
S1	Schlüsselweite Betätigungssechskant [mm]	17 mm
Cmin	Spannweite Aussenabziehen (min.) [mm]	0 mm
Cmax	Spannweite Aussenabziehen (max.) [mm]	90 mm
K	Hakenfußstärke an der Spitze (Klauenstärke K) [mm]	3 mm
J	Hakenfußbreite (Klauenbreite J) [mm]	20,5 mm
O	Hakenfußtiefe nutzbar (Klauentiefe nutzbar O) [mm]	15,5 mm
H	Hakenfußtiefe gesamt (Klauentiefe gesamt H) [mm]	31 mm
L	Klauenstärke gesamt (L+1mm) (Klauenabstand zur Grundfläche) [mm]	10 mm
Emin	Spannweite Innenausziehen (min.) [mm]	70 mm
Emax	Spannweite Innenausziehen (max.) [mm]	140 mm
Tmax	max. Drehmoment [Nm]	80 Nm
Fmax	max. Zugkraft [t]	6 t
Fmax	max. Zugkraft [kN]	60 kN

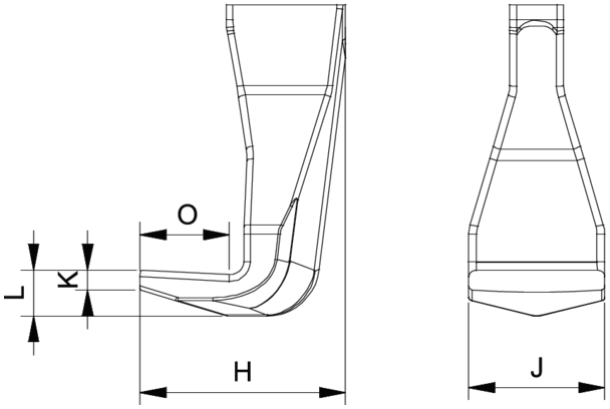

Abkürzung	Attribut	Wert
X	Gesamtbreite [mm]	136 mm
Y	Gesamttiefe [mm]	136 mm
Z	Höhe [mm]	183 mm
A	Spanntiefe Aussenabziehen [mm]	200 mm
S1	Schlüsselweite Betätigungssechskant [mm]	17 mm
Cmin	Spannweite Aussenabziehen (min.) [mm]	0 mm
Cmax	Spannweite Aussenabziehen (max.) [mm]	90 mm
K	Hakenfußstärke an der Spitze (Klauenstärke K) [mm]	3 mm
J	Hakenfußbreite (Klauenbreite J) [mm]	20,5 mm
O	Hakenfußtiefe nutzbar (Klauentiefe nutzbar O) [mm]	15,5 mm
H	Hakenfußtiefe gesamt (Klauentiefe gesamt H) [mm]	31 mm
L	Klauenstärke gesamt (L+1mm) (Klauenabstand zur Grundfläche) [mm]	10 mm
Emin	Spannweite Innenausziehen (min.) [mm]	70 mm
Emax	Spannweite Innenausziehen (max.) [mm]	140 mm
Tmax	max. Drehmoment [Nm]	80 Nm
Fmax	max. Zugkraft [t]	6 t
Fmax	max. Zugkraft [kN]	60 kN

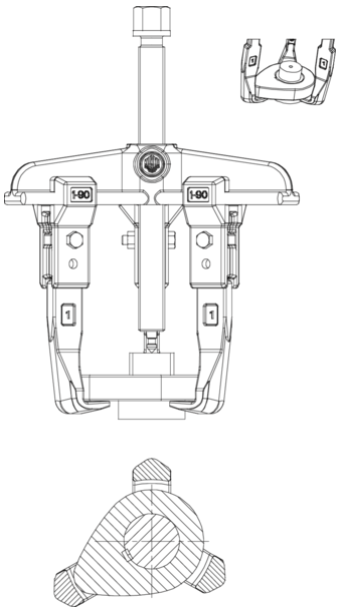

Abkürzung	Attribut	Wert
X	Gesamtbreite [mm]	136 mm
Y	Gesamttiefe [mm]	136 mm
Z	Höhe [mm]	183 mm
A	Spanntiefe Aussenabziehen [mm]	200 mm

S1	Schlüsselweite Betätigungssechskant [mm]	17 mm
Cmin	Spannweite Aussenabziehen (min.) [mm]	0 mm
Cmax	Spannweite Aussenabziehen (max.) [mm]	90 mm
K	Hakenfußstärke an der Spitze (Klauenstärke K) [mm]	3 mm
J	Hakenfußbreite (Klauenbreite J) [mm]	20,5 mm
O	Hakenfußtiefe nutzbar (Klauentiefe nutzbar O) [mm]	15,5 mm
H	Hakenfußtiefe gesamt (Klauentiefe gesamt H) [mm]	31 mm
L	Klauenstärke gesamt (L+1mm) (Klauenabstand zur Grundfläche) [mm]	10 mm
Emin	Spannweite Innenausziehen (min.) [mm]	70 mm
Emax	Spannweite Innenausziehen (max.) [mm]	140 mm
Tmax	max. Drehmoment [Nm]	80 Nm
Fmax	max. Zugkraft [t]	6 t
Fmax	max. Zugkraft [kN]	60 kN