SCHEMA PNEUMATICO DISCHI STALLONATORE
PNEUMATIC DYAGRAM BEAD BREAKER DISK

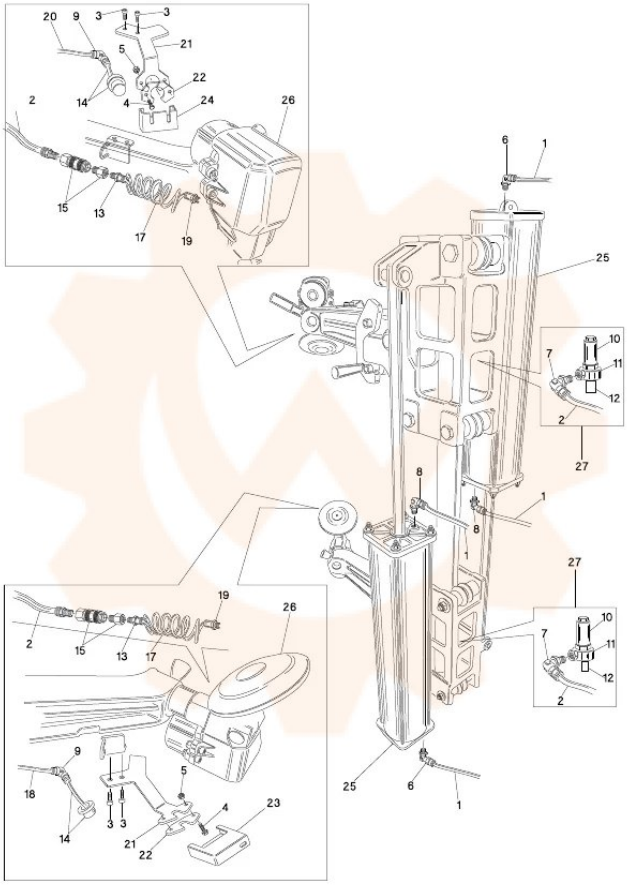

TORNA AL COMPLESSIVO
RETURNS TO OVERALL