Borgmoer M12 | Mondolfo Ferro 2-01021

Mondolfo Ferro Aquila Audax · 2021 · Tekening 32 · positie 6

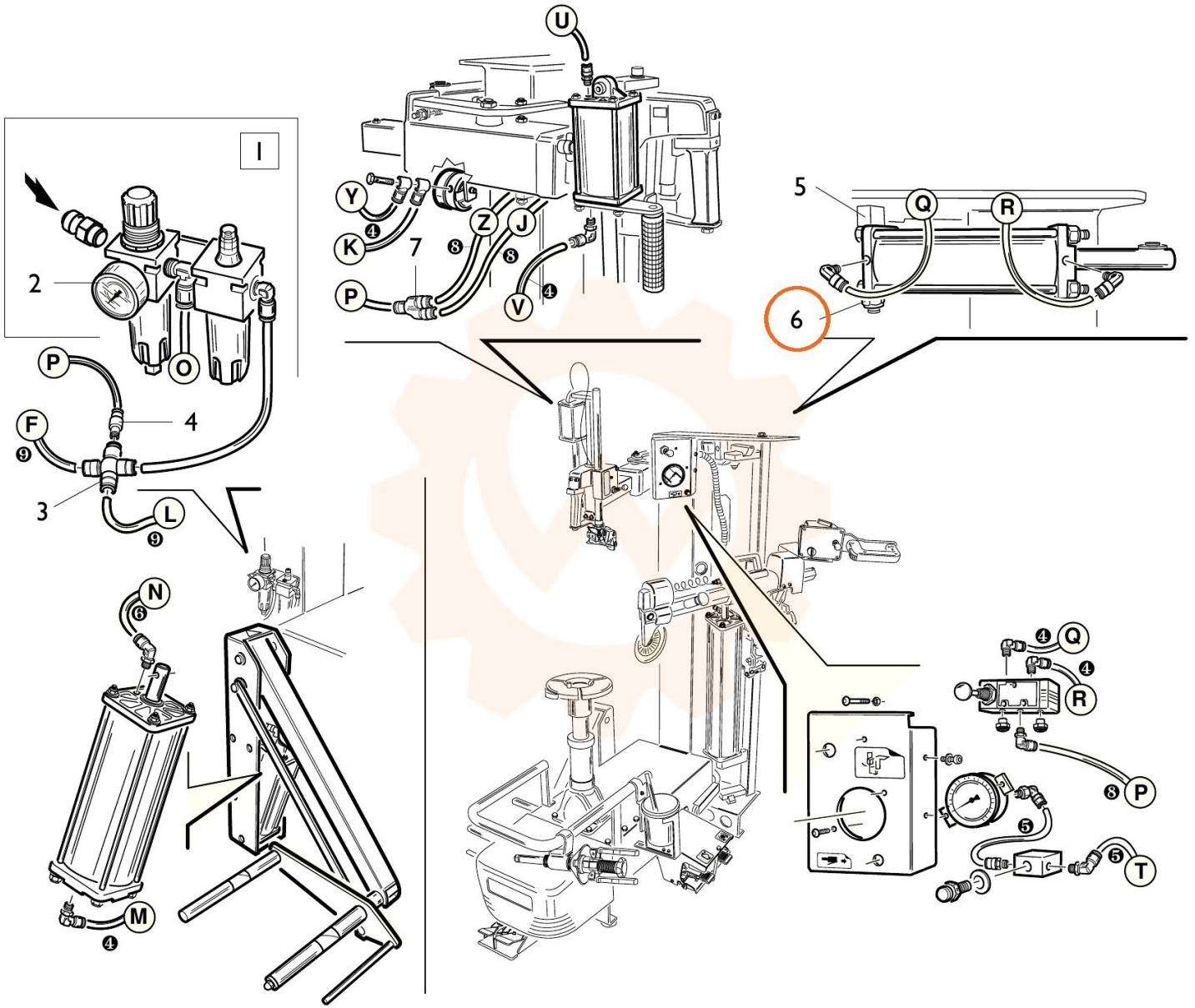
I
2
P
O
F
4
3
L
N
M
U
Y
K
7
Z
J
P
V
5
Q
R
6
R
P
T