Snelkoppeling M | Mondolfo Ferro 3-00410

Mondolfo Ferro GP20 Special · 2021 · Tekening 8 · positie 11

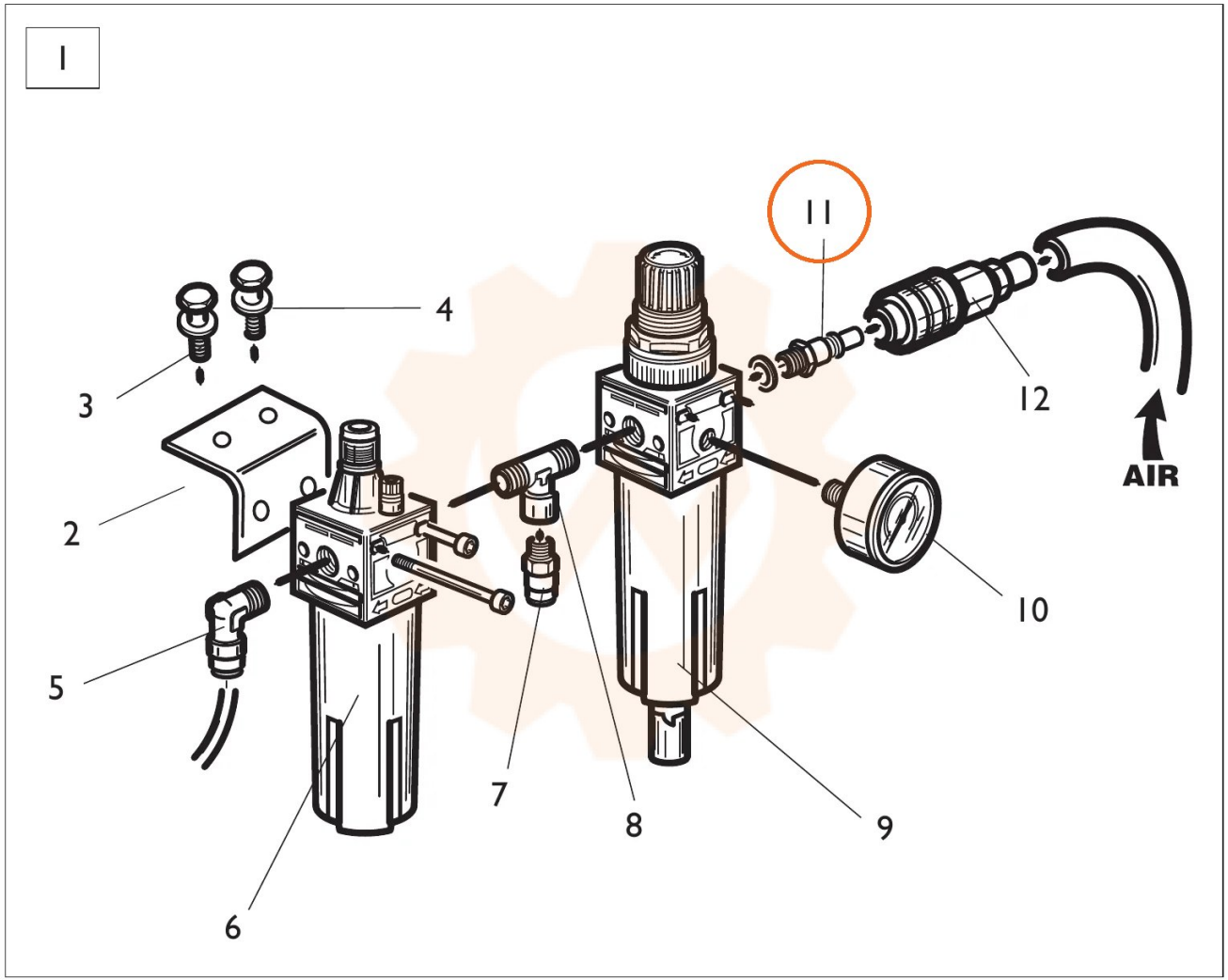
I
11
4
3
12
AIR
2
10
5
7
8
9
6