204-1 2-armige lagertrekker met zijdelingse klem, tot 80 mm klembereik, 90 mm spandiepte



BESCHRIJVING

De 2-armige lagertrekker "Cobra" met zijdelingse klem wordt ingezet voor het trekken van bijzonder vastzittende kogellagers, lagerringen en werkstukken. Hiermee kan elk onderdeel worden losgemaakt dat op een as zit en van buitenaf vrij toegankelijk is. Dankzij de klem wordt de aanpersdruk van de trekhaken vele malen verhoogd. Door de klem aan te trekken grijpen de scherpe klauwen van de trekhaken onder het af te trekken onderdeel en maken dit al los, nog voor het eigenlijke trekproces.

TOEPASSINGSGEBIED

Voor het trekken van bijzonder vastzittende kogellagers, lagerringen en werkstukken.

VOORDEEL

- Zijdelingse klem zorgt ervoor dat de trekhaken bijzonder stevig tegen het af te trekken deel worden aangedrukt
- De slanke constructie van de armen maakt het bereiken van moeilijk toegankelijke plaatsen mogelijk.
- Anti-slipinrichting op de spindelkop voor veilig werken met Sleutels
- Spindeluitloop ter bescherming van de Schroefdraad

STAMGEGEVENS

GTIN [GTIN]	4021176028243
Land van herkomst	DE
Materiaal	Gereedschapsstaal
Serie	204
Brutogewicht [kg]	1,385 kg
Inhoud van de verpakking	1 deel
Verpakkingswet	PAPPE PAP 21
Wereldwijde verkoopbaarheid	Ja (REACH, RoHS, POP, PROP65, TSCA)

ONDERDELEN

- 204-1-90-P_2 Trekhaken (paar)
- 204-1-T_Brug
- 204101_klem compleet
- 204201_klem compleet
- 616180_Tweezijdige spindelpunt
- 618105_Spindel

APPLICATIE AFBEELDING



DETAILAFBEELDING

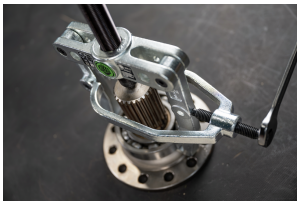

2-armige lagertrekker met zijdelingse klem, tot 80 mm klembereik, 90 mm spandiepte

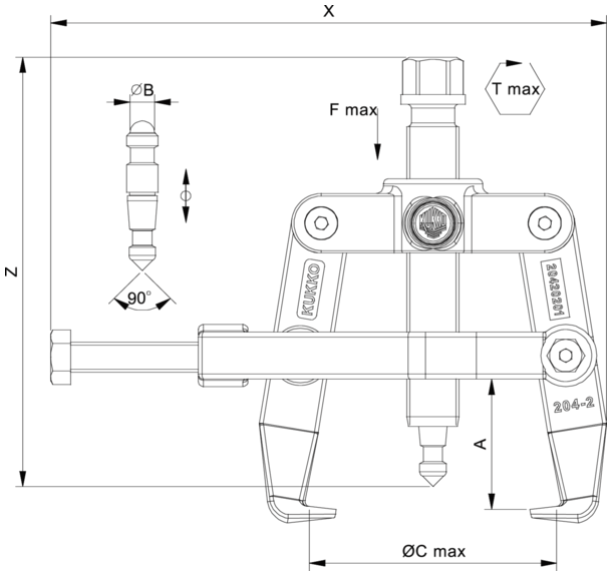

Afkorting	Attribuut	Wert
X	Totale breedte [mm]	185 mm
Y	Totale diepte [mm]	58 mm
Z	Totale hoogte [mm]	128 mm
A	Klemdiepte buiten aftrekken [mm]	90 mm
S1	Breedte over vlakken [mm]	19 mm
Cmin	Spanwijdte buiten aftrekken (min.) [mm]	6 mm
Cmax	Spanbreedte buiten aftrekken (max.) [mm]	80 mm
K	Dikte van de haakwortel aan de punt (klauwdikte K) [mm]	4 mm
J	Haakbasisbreedte (klauwbreedte J) [mm]	22 mm
O	Bruikbare haakbasisdiepte (bruikbare klauwdiepte O) [mm]	12 mm
H	Totale haakworteldiepte (totale klauwdiepte H) [mm]	22 mm
L	Totale klauwdikte (L+1mm) (klauwafstand tot basisoppervlak) [mm]	8,5 mm
Tmax	Max. koppel [Nm]	100 Nm
Fmax	Maximale trekkracht [t]	5 t
Fmax	Max. trekkracht [kN]	50 kN

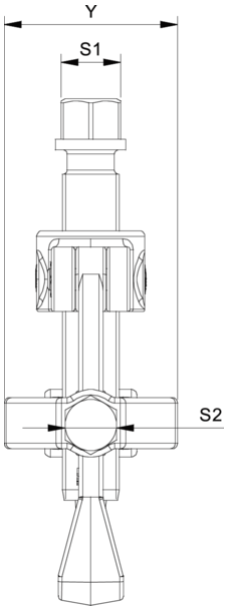

Afkorting	Attribuut	Wert
X	Totale breedte [mm]	185 mm
Y	Totale diepte [mm]	58 mm
Z	Totale hoogte [mm]	128 mm
A	Klemdiepte buiten aftrekken [mm]	90 mm
S1	Breedte over vlakken [mm]	19 mm
Cmin	Spanwijdte buiten aftrekken (min.) [mm]	6 mm
Cmax	Spanbreedte buiten aftrekken (max.) [mm]	80 mm
K	Dikte van de haakwortel aan de punt (klauwdikte K) [mm]	4 mm
J	Haakbasisbreedte (klauwbreedte J) [mm]	22 mm
O	Bruikbare haakbasisdiepte (bruikbare klauwdiepte O) [mm]	12 mm
H	Totale haakworteldiepte (totale klauwdiepte H) [mm]	22 mm
L	Totale klauwdikte (L+1mm) (klauwafstand tot basisoppervlak) [mm]	8,5 mm
Tmax	Max. koppel [Nm]	100 Nm
Fmax	Maximale trekkracht [t]	5 t
Fmax	Max. trekkracht [kN]	50 kN

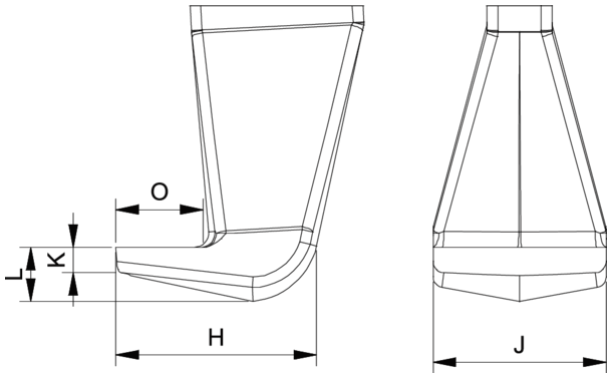

Afkorting	Attribuut	Wert
X	Totale breedte [mm]	185 mm
Y	Totale diepte [mm]	58 mm
Z	Totale hoogte [mm]	128 mm
A	Klemdiepte buiten aftrekken [mm]	90 mm
S1	Breedte over vlakken [mm]	19 mm
Cmin	Spanwijdte buiten aftrekken (min.) [mm]	6 mm
Cmax	Spanbreedte buiten aftrekken (max.) [mm]	80 mm
K	Dikte van de haakwortel aan de punt (klauwdikte K) [mm]	4 mm

J	Haakbasisbreedte (klauwbreedte J) [mm]	22 mm
O	Bruikbare haakbasisdiepte (bruikbare klauwdiepte O) [mm]	12 mm
H	Totale haakworteldiepte (totale klauwdiepte H) [mm]	22 mm
L	Totale klauwdikte (L+1mm) (klauwafstand tot basisoppervlak) [mm]	8,5 mm
Tmax	Max. koppel [Nm]	100 Nm
Fmax	Maximale trekkracht [t]	5 t
Fmax	Max. trekkracht [kN]	50 kN