Handgreepafdekking | Mondolfo Ferro 4-403488

Mondolfo Ferro TBE156 Pro · 2024 · Tekening 16 · positie 44

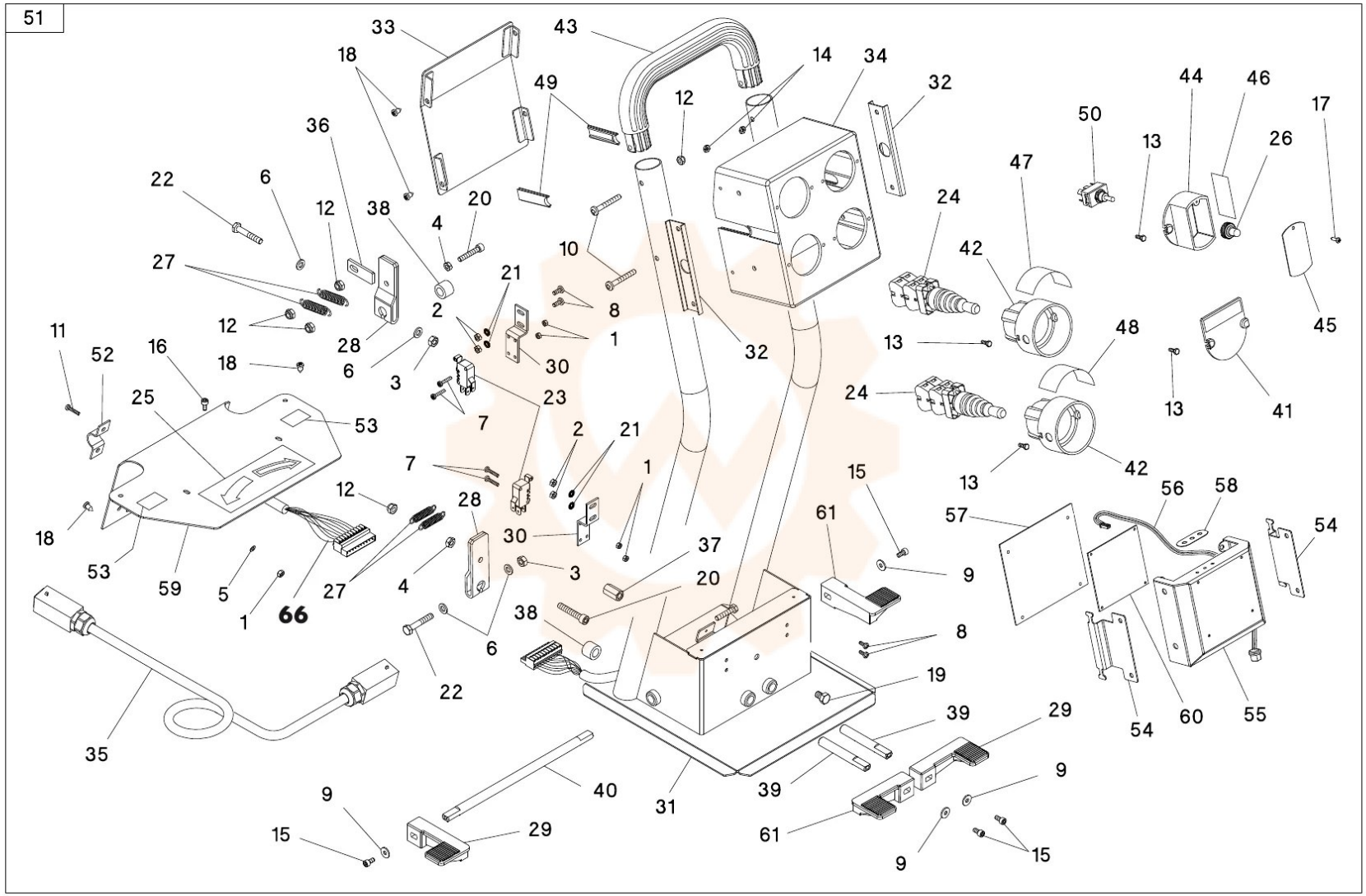
51
66