COPERCHIO PORTAPESI
WEIGHT HOLDERS

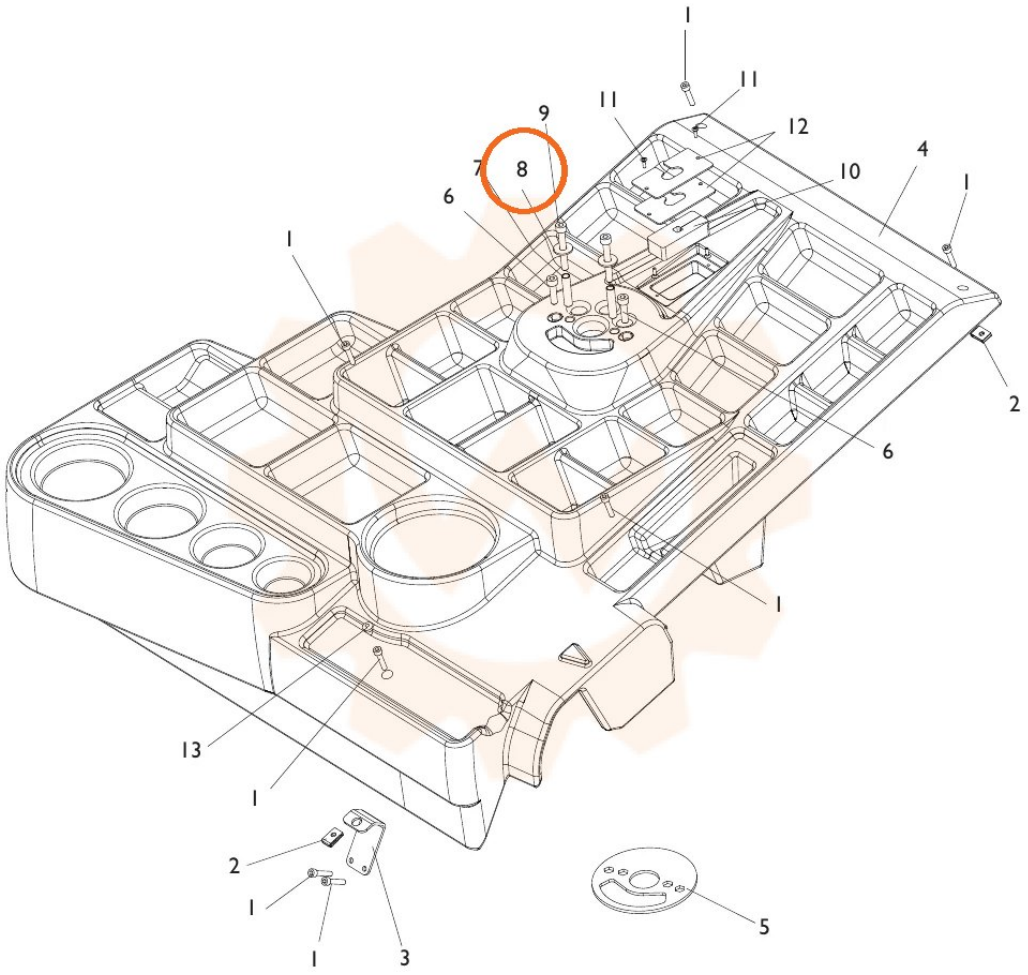

TORNA AL COMPLESSIVO
RETURNS TO OVERALL