Borgmoer M10 | Mondolfo Ferro 2-01019

Mondolfo Ferro Titan X 575C CT LT · 2025 · Tekening 16 · positie 5

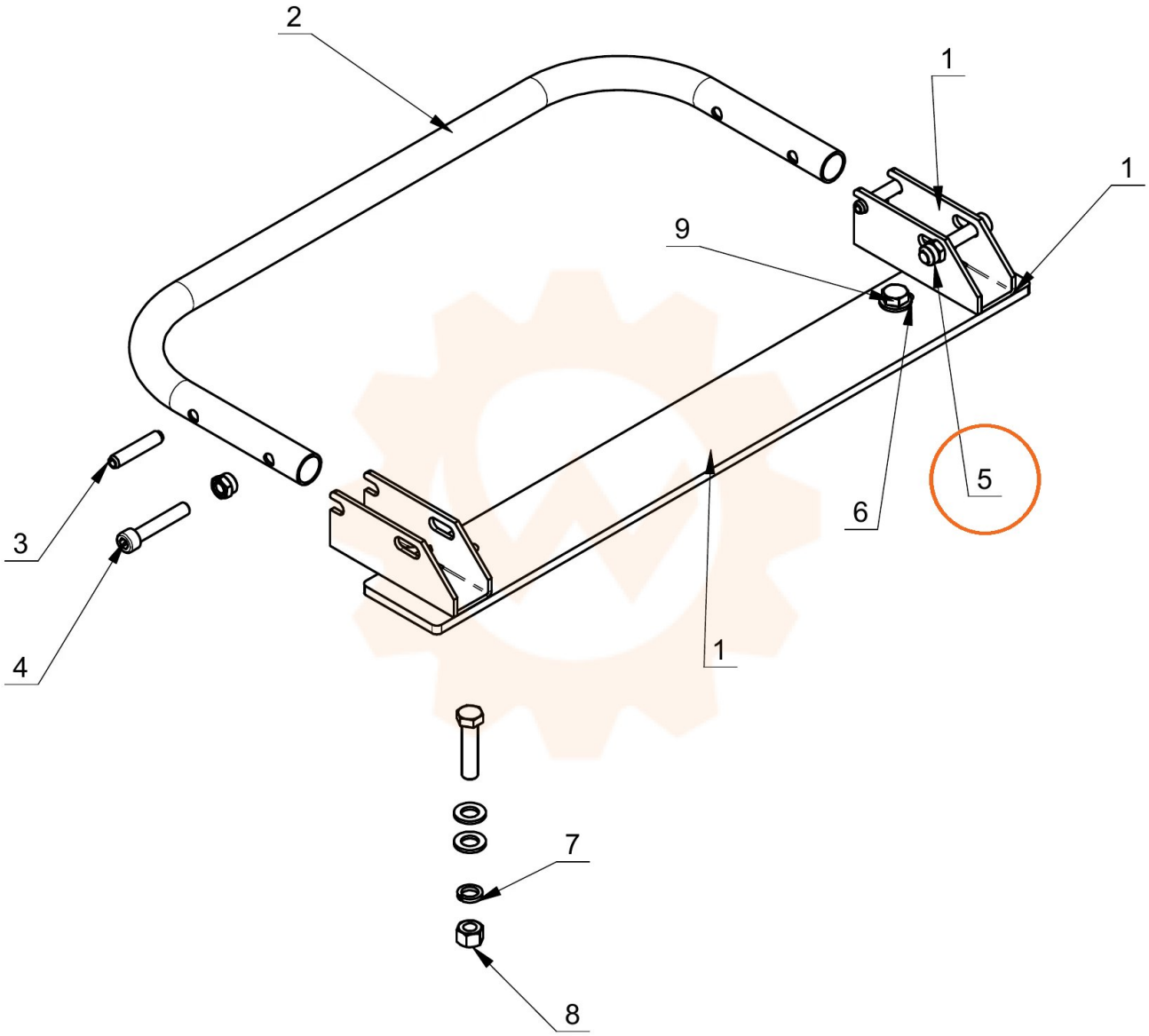
2
1
1
9
5
6
3
4
1
7
8