Borgmoer M8 | Mondolfo Ferro 2-01020

Mondolfo Ferro Aquila Tornado · 2025 · Overzichtstekening · positie 8

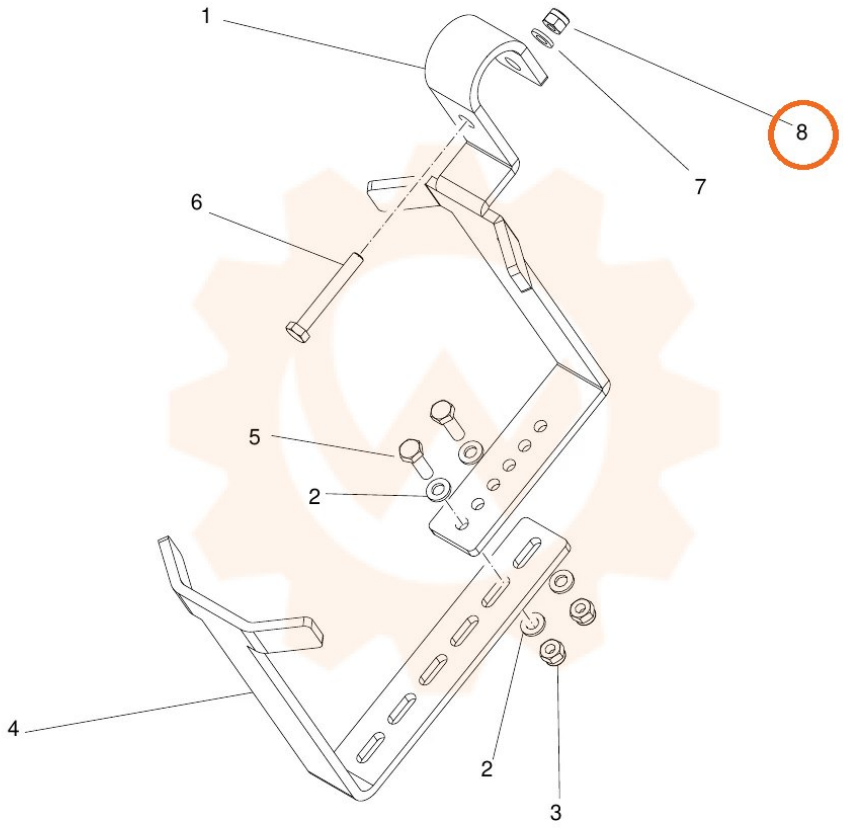
1
8
7
6
5
2
4
2
3