Etiket L. 300 mm | Mondolfo Ferro 4-101826

Mondolfo Ferro MT3000 Van · 2015 · Tekening 6 · positie 6

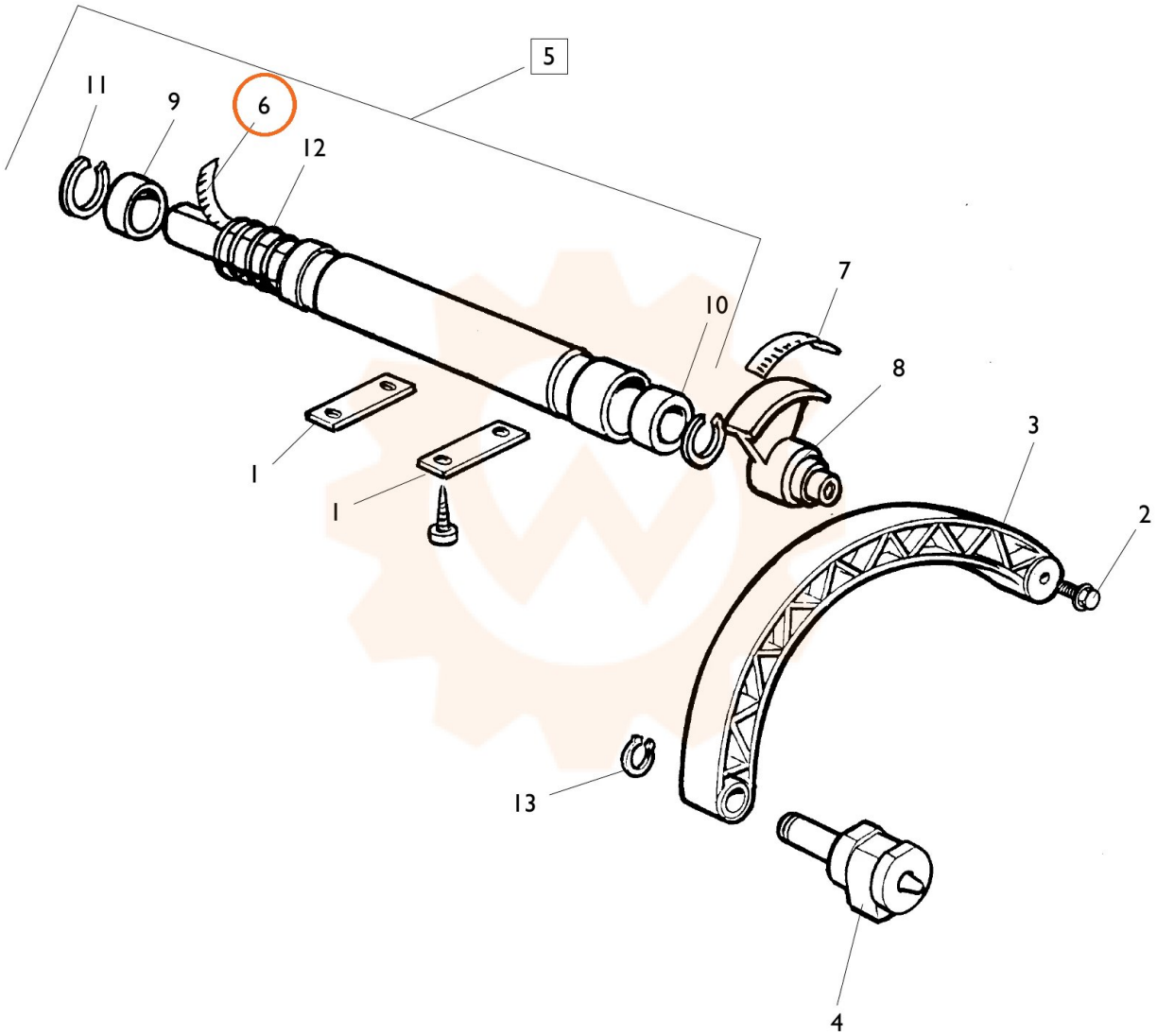
5
11
9
6
12
7
10
8
3
2
1
1
13
4