4-SP-P Trekhaken met verstelbare lengte (paar)



BESCHRIJVING

Het paar van twee in hoogte verstelbare trekhaken is geschikt voor 2-armig trekkers. De robuuste trekhaken garanderen een bijzonder veilig trekken van lagers, tandwielen en schijven.

TOEPASSINGSGEBIED

Toebehoren voor het bijzonder veilige trekken van lagers, tandwielen en schijven.

VOORDEEL

- Door de vrij beweeglijke, op de Brug glijdende trekhaken kunnen ook exzentrische onderdelen worden getrokken.

STAMGEGEVENS

GTIN [GTIN]	4021176004636
Land van herkomst	DE
Materiaal	Gereedschapsstaal
Serie	SP-P
Brutogewicht [kg]	8,965 kg
Inhoud van de verpakking	1 paar
Verpakkingswet	PAPPE PAP 21
Wereldwijde verkoopbaarheid	Ja (REACH, RoHS, POP, PROP65, TSCA)

ONDERDELEN

- 4-SP-E-1_Haak alleen voor 4-Sp

DETAILAFBEELDING

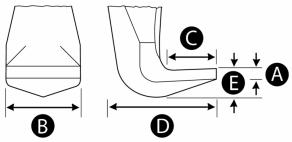

Trekhaken met verstelbare lengte (paar)

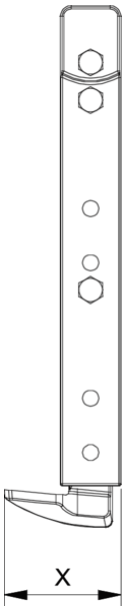

Afkorting	Attribuut	Wert
A	Klemdiepte buiten aftrekken [mm]	500 mm
K	Dikte van de haakwortel aan de punt (klauwdikte K) [mm]	7 mm
J	Haakbasisbreedte (klauwbreedte J) [mm]	45 mm
O	Bruikbare haakbasisdiepte (bruikbare klauwdiepte O) [mm]	50 mm
H	Totale haakworteldiepte (totale klauwdiepte H) [mm]	85 mm
L	Totale klauwdikte (L+1mm) (klauwafstand tot basisoppervlak) [mm]	25 mm
Z	Totale lengte [mm]	565 mm

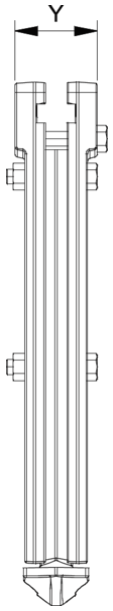

Afkorting	Attribuut	Wert
A	Klemdiepte buiten aftrekken [mm]	500 mm
K	Dikte van de haakwortel aan de punt (klauwdikte K) [mm]	7 mm
J	Haakbasisbreedte (klauwbreedte J) [mm]	45 mm
O	Bruikbare haakbasisdiepte (bruikbare klauwdiepte O) [mm]	50 mm
H	Totale haakworteldiepte (totale klauwdiepte H) [mm]	85 mm
L	Totale klauwdikte (L+1mm) (klauwafstand tot basisoppervlak) [mm]	25 mm
Z	Totale lengte [mm]	565 mm

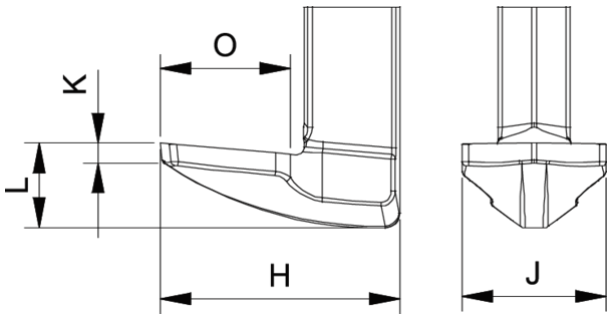

Afkorting	Attribuut	Wert
A	Klemdiepte buiten aftrekken [mm]	500 mm
K	Dikte van de haakwortel aan de punt (klauwdikte K) [mm]	7 mm
J	Haakbasisbreedte (klauwbreedte J) [mm]	45 mm
O	Bruikbare haakbasisdiepte (bruikbare klauwdiepte O) [mm]	50 mm
H	Totale haakworteldiepte (totale klauwdiepte H) [mm]	85 mm
L	Totale klauwdikte (L+1mm) (klauwafstand tot basisoppervlak) [mm]	25 mm
Z	Totale lengte [mm]	565 mm

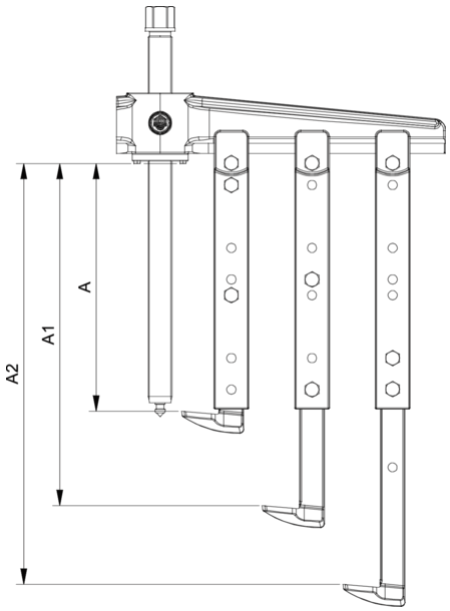

Afkorting	Attribuut	Wert
A	Klemdiepte buiten aftrekken [mm]	500 mm
K	Dikte van de haakwortel aan de punt (klauwdikte K) [mm]	7 mm
J	Haakbasisbreedte (klauwbreedte J) [mm]	45 mm
O	Bruikbare haakbasisdiepte (bruikbare klauwdiepte O) [mm]	50 mm
H	Totale haakworteldiepte (totale klauwdiepte H) [mm]	85 mm
L	Totale klauwdikte (L+1mm) (klauwafstand tot basisoppervlak) [mm]	25 mm

Z	Tota	565 mm

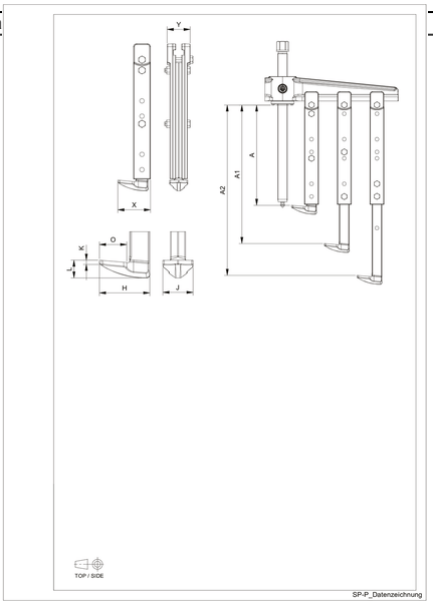

Afkorting	Attribuut	Wert
A	Klemdiepte buiten aftrekken [mm]	500 mm
K	Dikte van de haakwortel aan de punt (klauwdikte K) [mm]	7 mm
J	Haakbasisbreedte (klauwbreedte J) [mm]	45 mm
O	Bruikbare haakbasisdiepte (bruikbare klauwdiepte O) [mm]	50 mm
H	Totale haakworteldiepte (totale klauwdiepte H) [mm]	85 mm
L	Totale klauwdikte (L+1mm) (klauwafstand tot basisoppervlak) [mm]	25 mm
Z	Totale lengte [mm]	565 mm