Sluitring D. 16 | Mondolfo Ferro 2-01045

Mondolfo Ferro Titan P230 BC · 2017 · Tekening 1 · positie 13 (4 keer op deze tekening)

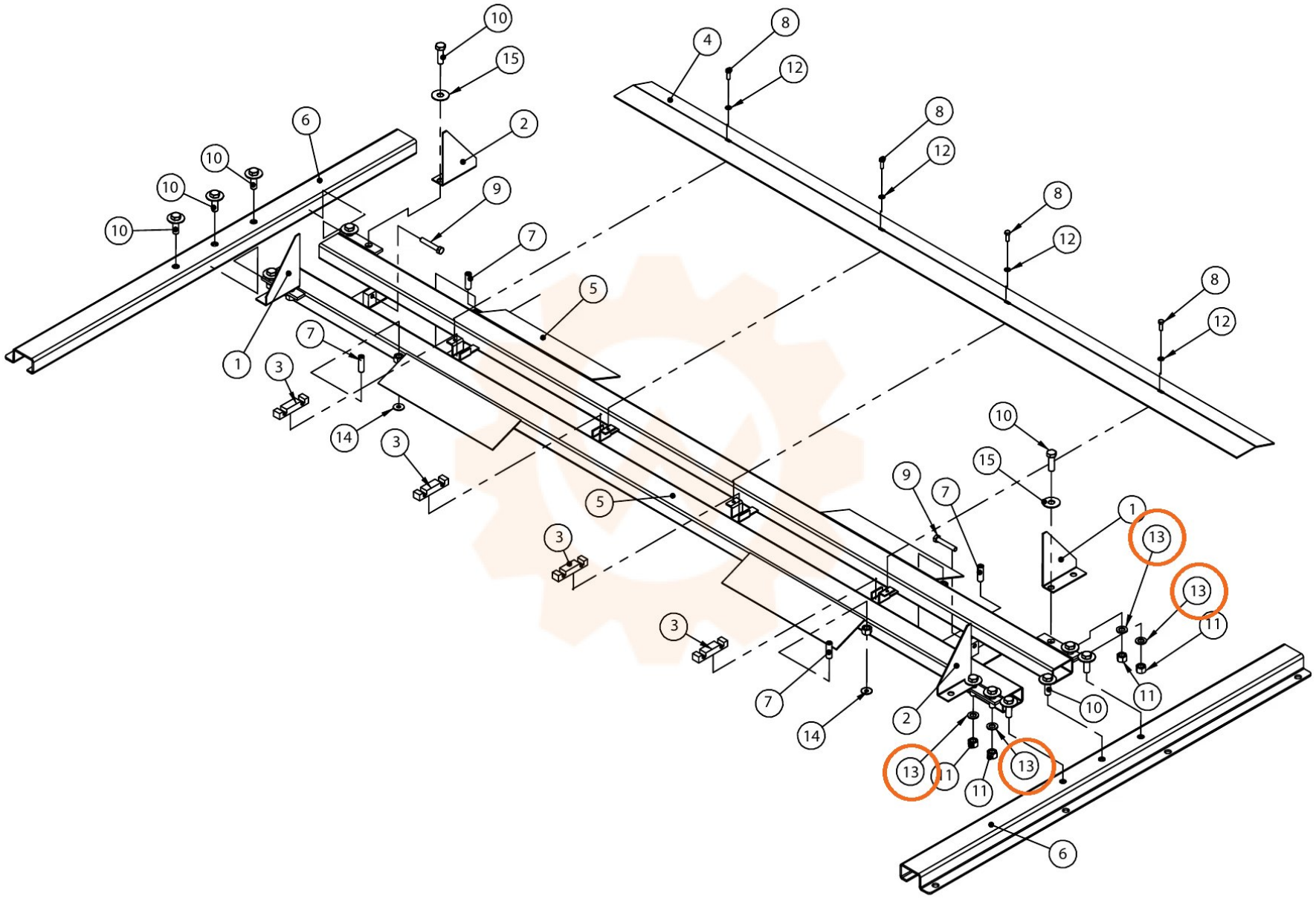
10
15
2
6
10
10
10
9
7
5
4
8
12
8
12
8
12
8
12
1
3
7
14
3
5
3
3
10
15
9
7
1
13
13
11
11
10
7
14
2
13
11
11
13
6