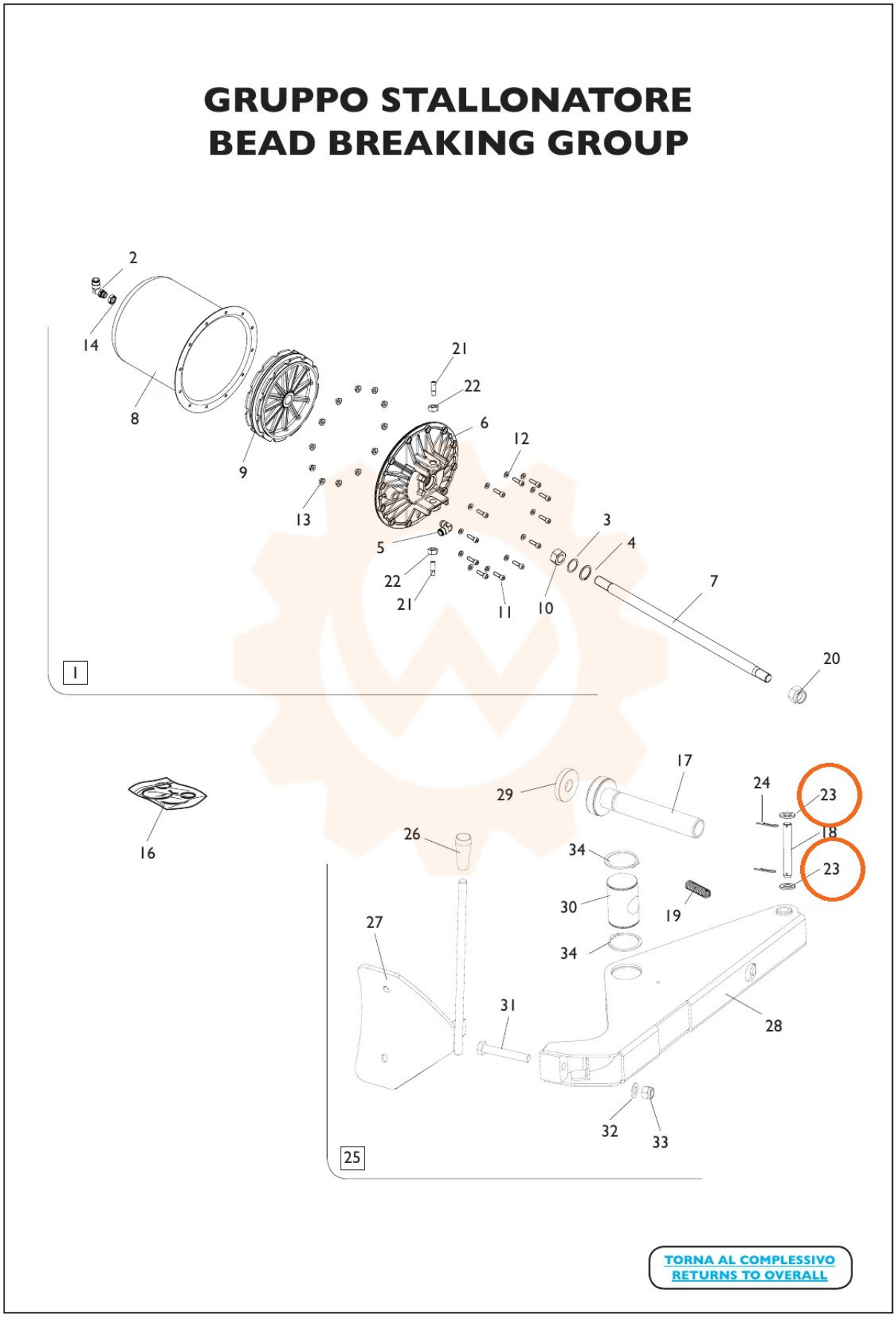
GRUPPO STALLONATORE
BEAD BREAKING GROUP
2
14
8
9
21
22
6
12
13
5
3
4
22
21
11
10
7
20
1
16
29
17
24
23
18
23
26
34
30
19
27
34
31
28
32
33
25
TORNA AL COMPLESSIVO
RETURNS TO OVERALL