Aflaatklep | Mondolfo Ferro 235463

Mondolfo Ferro Aquila Rapax · 2025 · Tekening 29 · positie 4

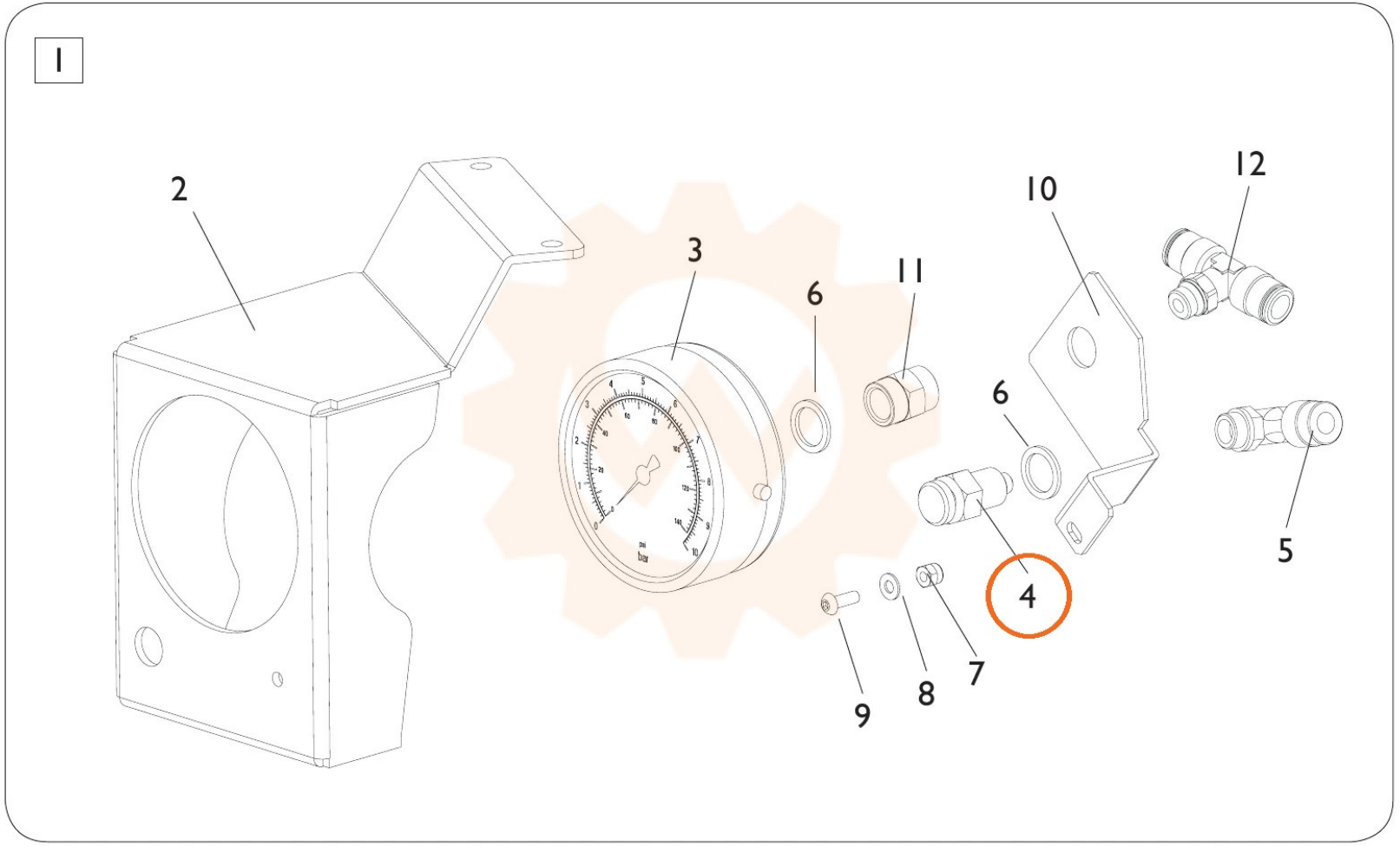
1
2
3
6
11
10
12
6
5
4
9
8
7