Retrofitkit pedaal HD1 x 00 | Mondolfo Ferro 5-107661

Mondolfo Ferro TBE160 Super · 2013 · Tekening 1103 · positie 1210

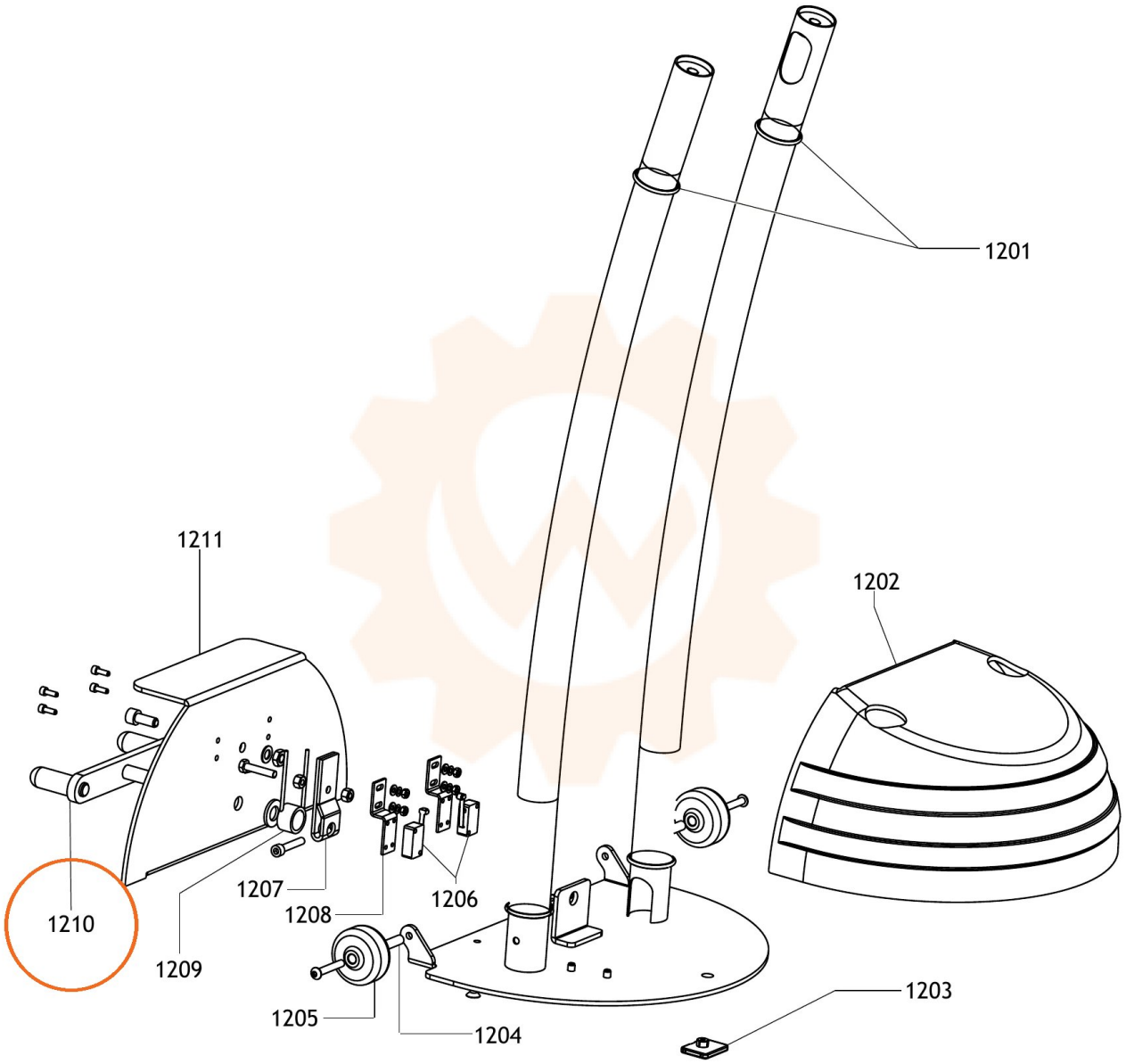
1201
1211
1202
1210
1207
1208
1206
1209
1205
1204
1203