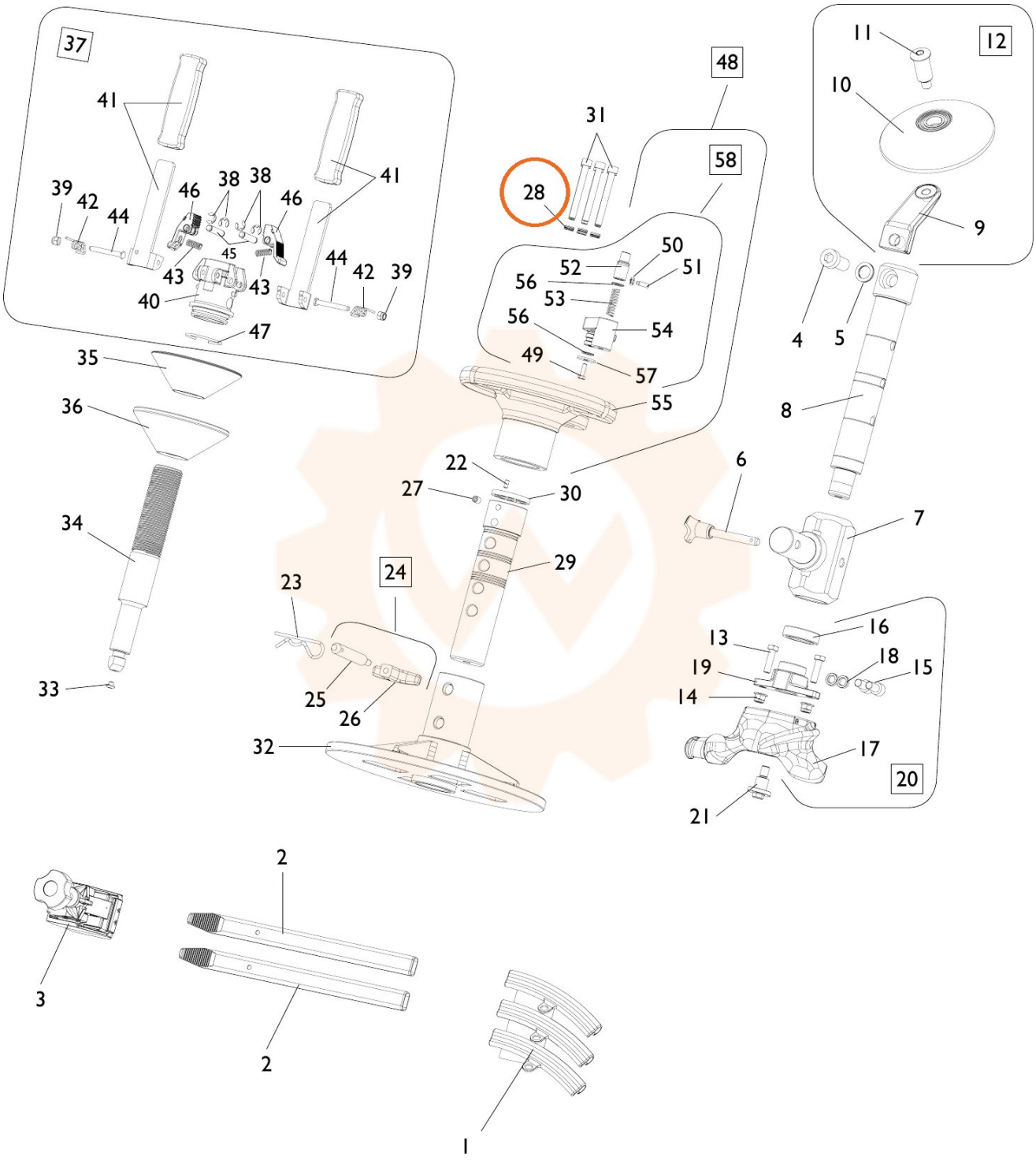
37
41
39
42
44
46
38
38
46
41
45
43
43
44
42
39
40
47
35
36
34
33
48
31
28
58
50
52
51
56
53
56
54
49
57
55
22
27
30
29
24
23
25
26
32
11
12
10
9
4
5
8
6
7
13
16
19
18
15
14
17
20
21
2
3
2
1