# GRUPPO FILTRO
# FILTER GROUP

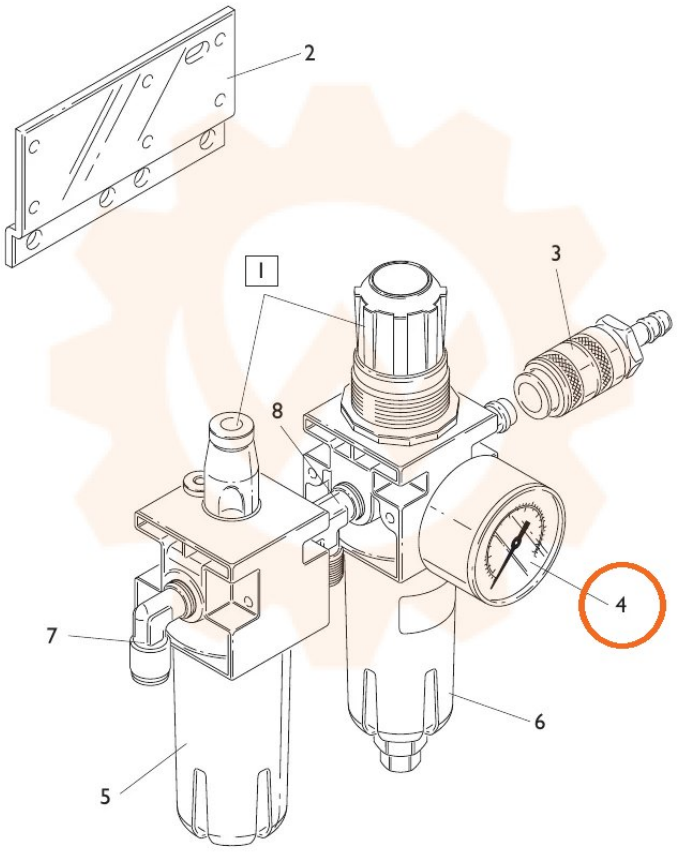


TORNA AL COMPLESSIVO
RETURNS TO OVERALL