GRUPPO CASSONE NEW
NEW FRAME GROUP

IN PRODUZIONE DA GENNAIO 2019
PRODUCTION SINCE JANUARY 2019

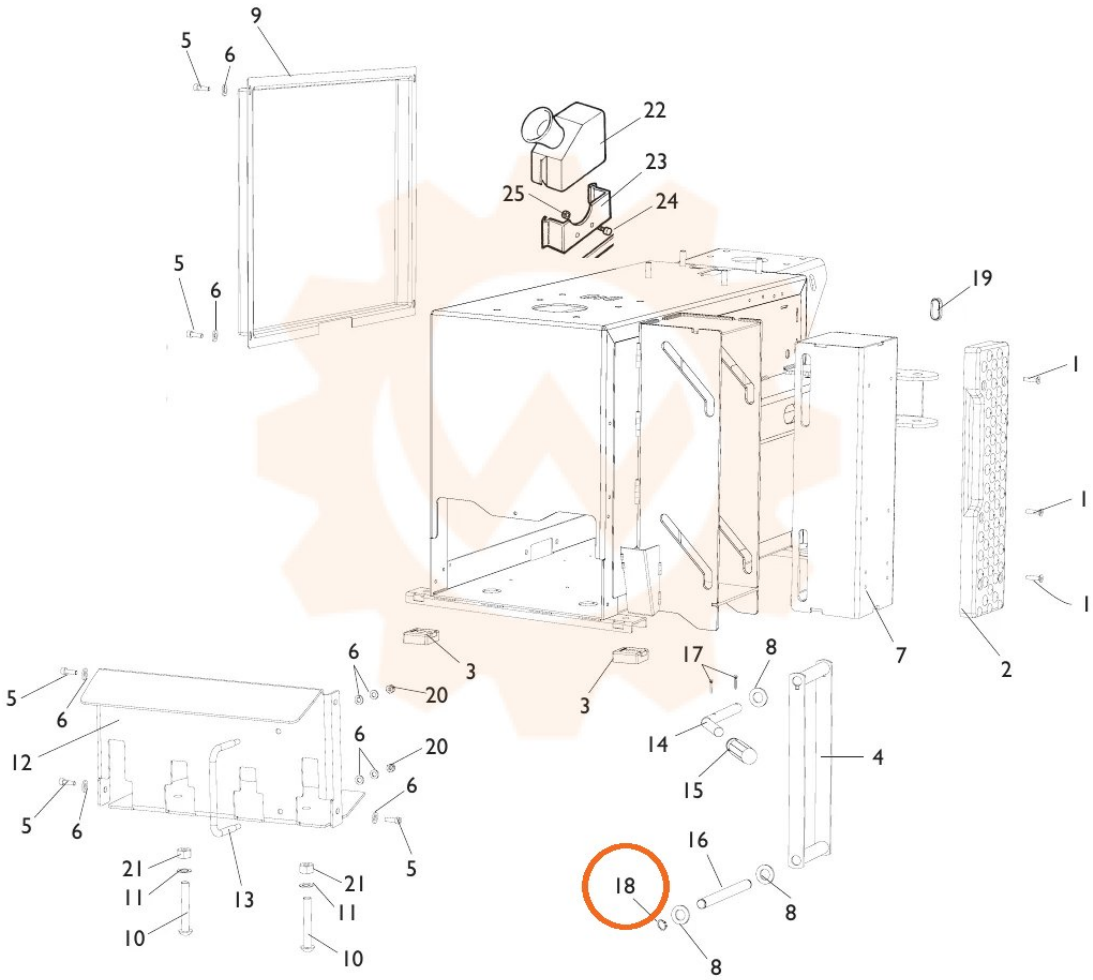

TORNA AL COMPLESSIVO
RETURNS TO OVERALL