Borgmoer M6 | Mondolfo Ferro 2-01257

Mondolfo Ferro MT6450 - MT6650 · 2025 · Overzichtstekening · positie 3

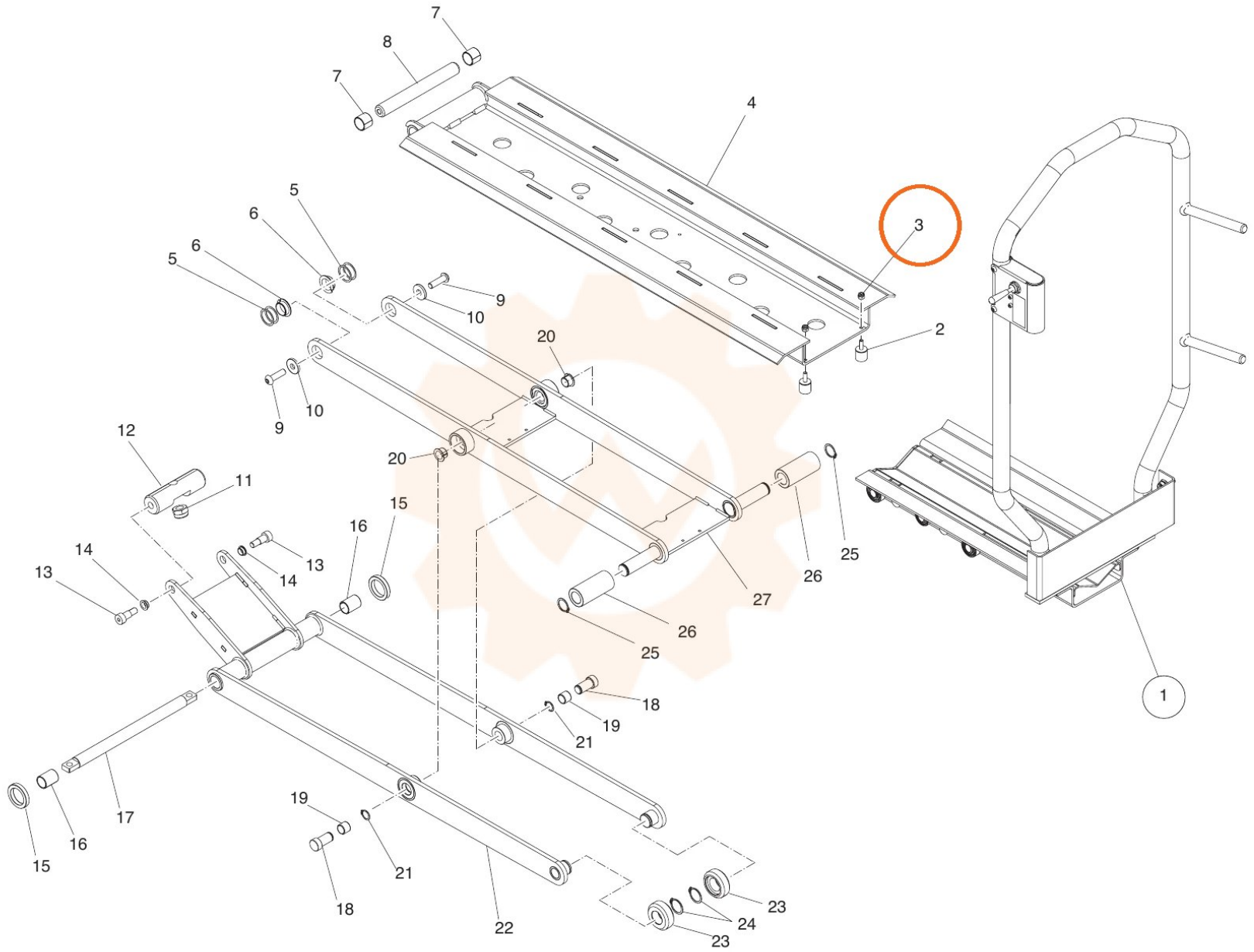
7
8
7
4
5
6
6
5
3
9
10
2
20
9
10
12
20
11
15
16
14
13
13
14
25
26
27
26
25
1
18
19
21
17
16
15
19
21
18
22
23
24
23