Flens | Mondolfo Ferro 354875

Mondolfo Ferro TBE160 Matic · 2014 · Tekening 61 · positie 16

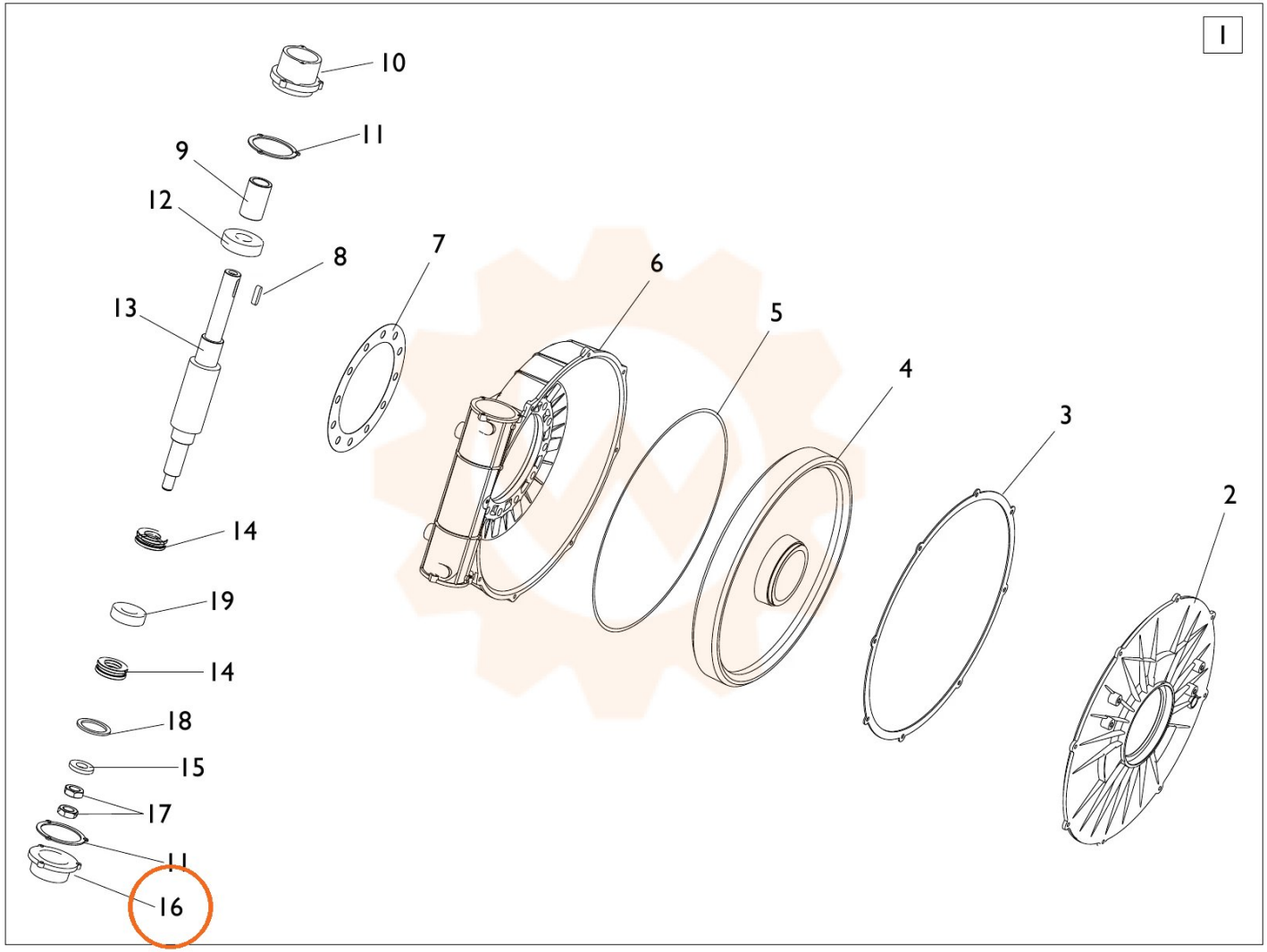
1
10
11
9
12
8
7
6
5
4
3
2
13
14
19
14
18
15
17
11
16