Kabel L. 110 | Mondolfo Ferro 4-101698

Mondolfo Ferro TC975XD TI · 2025 · Overzichtstekening · positie 35

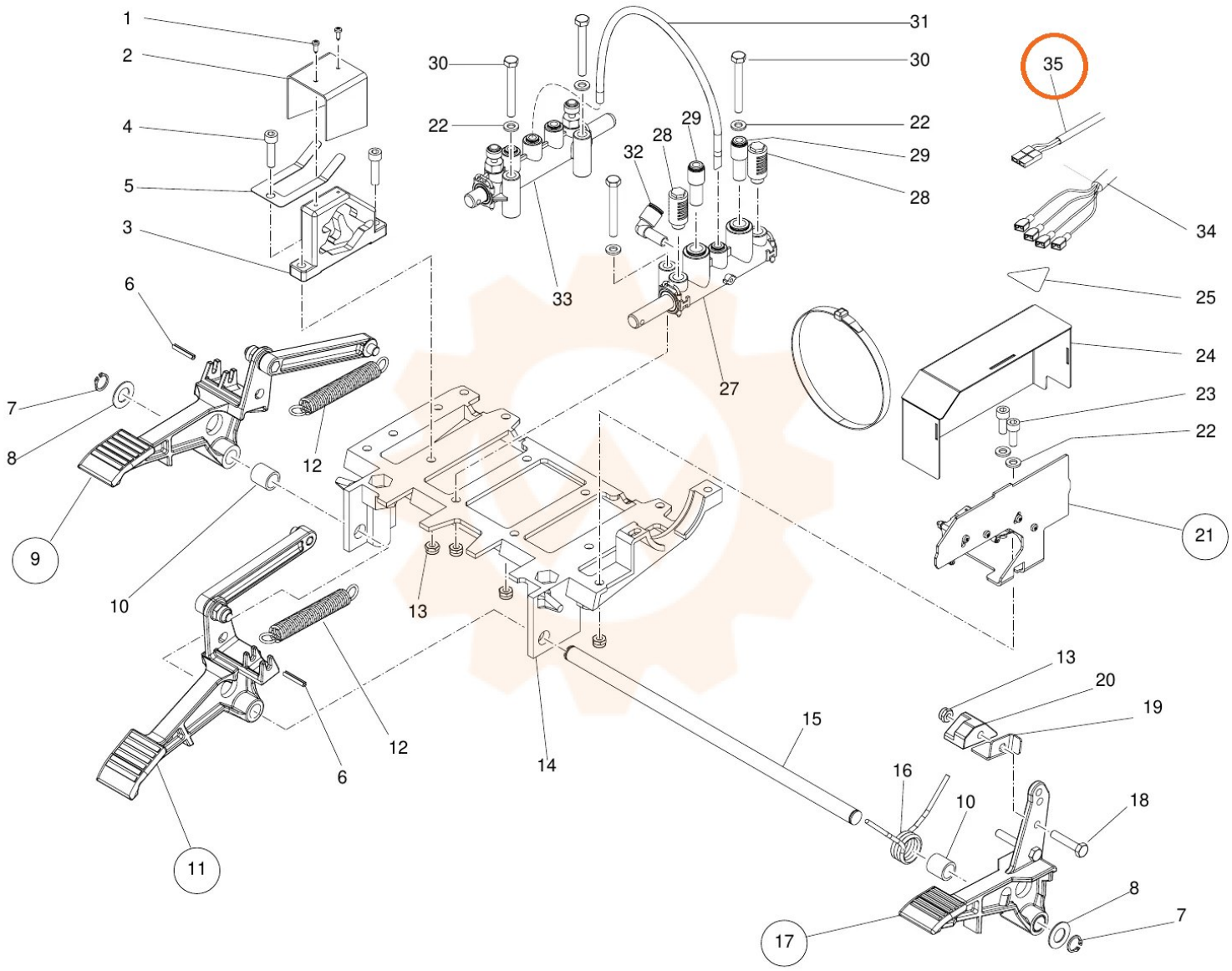
1
2
4
5
3
6
7
8
9
10
11
12
12
6
13
14
15
16
10
17
18
8
7
13
20
19
30
22
31
30
22
29
28
32
28
29
33
27
35
34
25
24
23
22
21