GRUPPO MANIPOLATORE NEW
NEW PEDAL GROUP

IN PRODUZIONE DA DICEMBRE 2018
PRODUCTION SINCE DECEMBER 2018

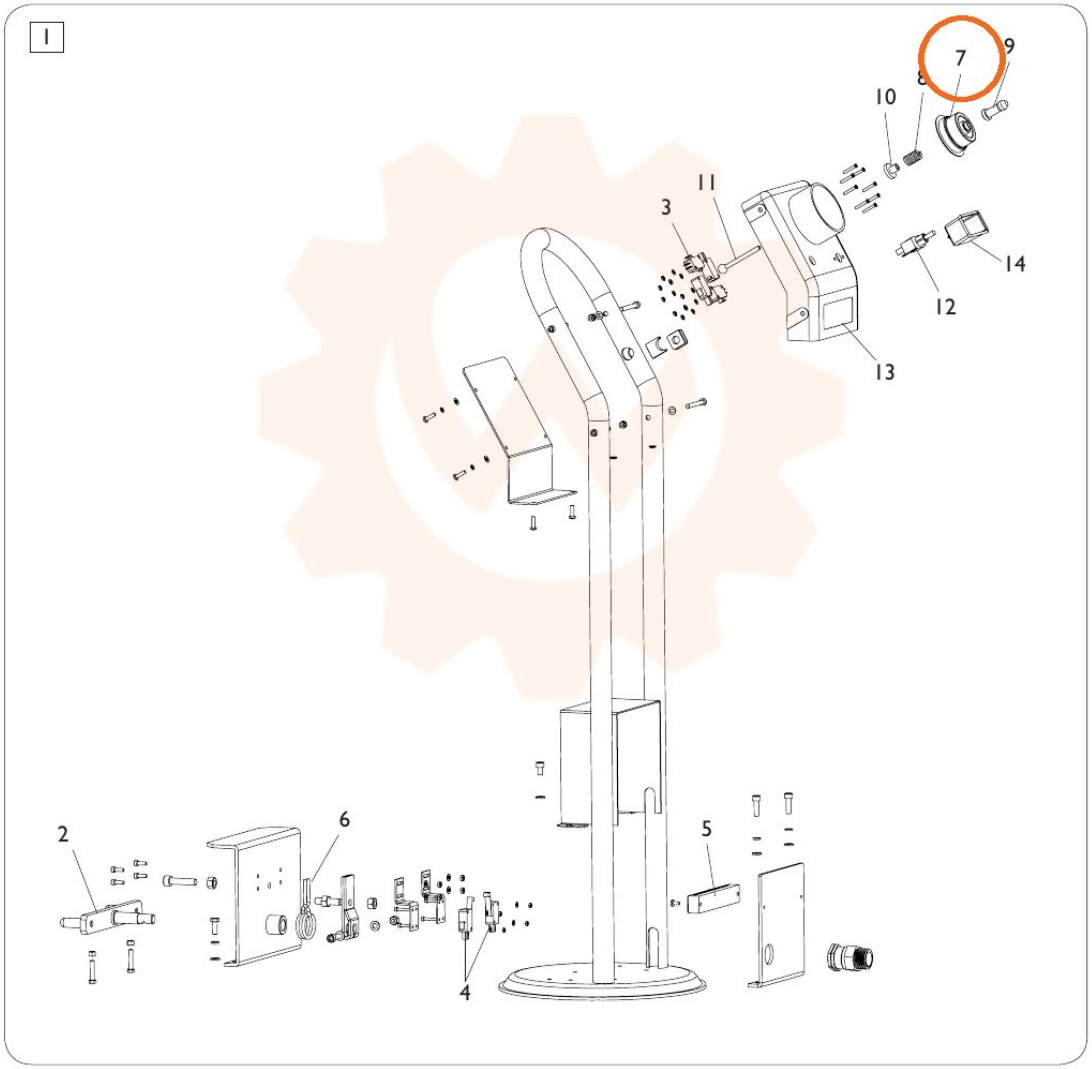

TORNA AL COMPLESSIVO
RETURNS TO OVERALL