Wiel | Mondolfo Ferro 1580001

Mondolfo Ferro LT 03 Mctc · 2025 · Tekening 4 · positie 209 (3 keer op deze tekening)

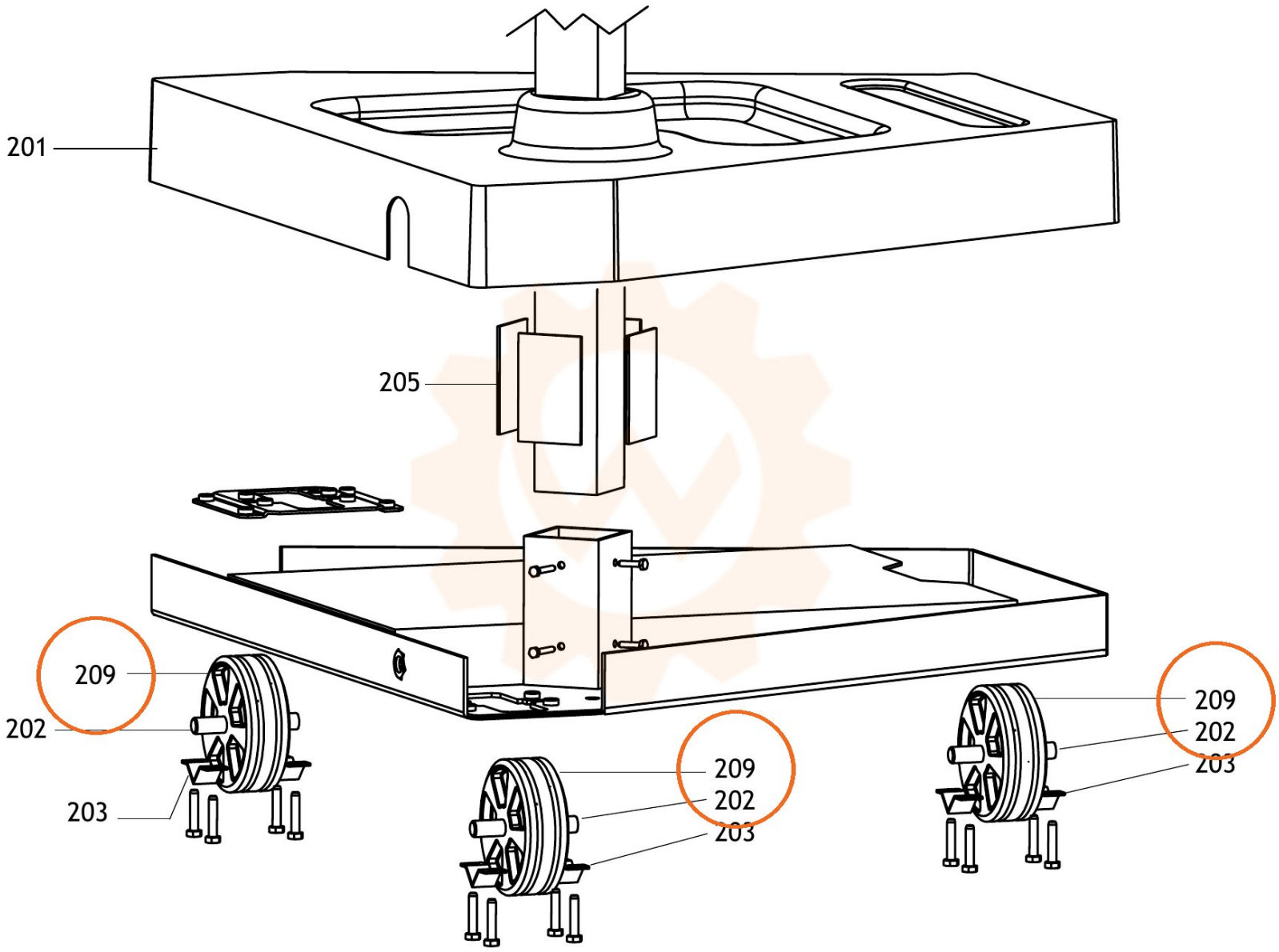
201
205
209
202
203
209
202
203
209
202
203