Rolflensbus | Mondolfo Ferro J201-1410003

Mondolfo Ferro Titan PI 255HC · 2025 · Tekening 35 · positie 4

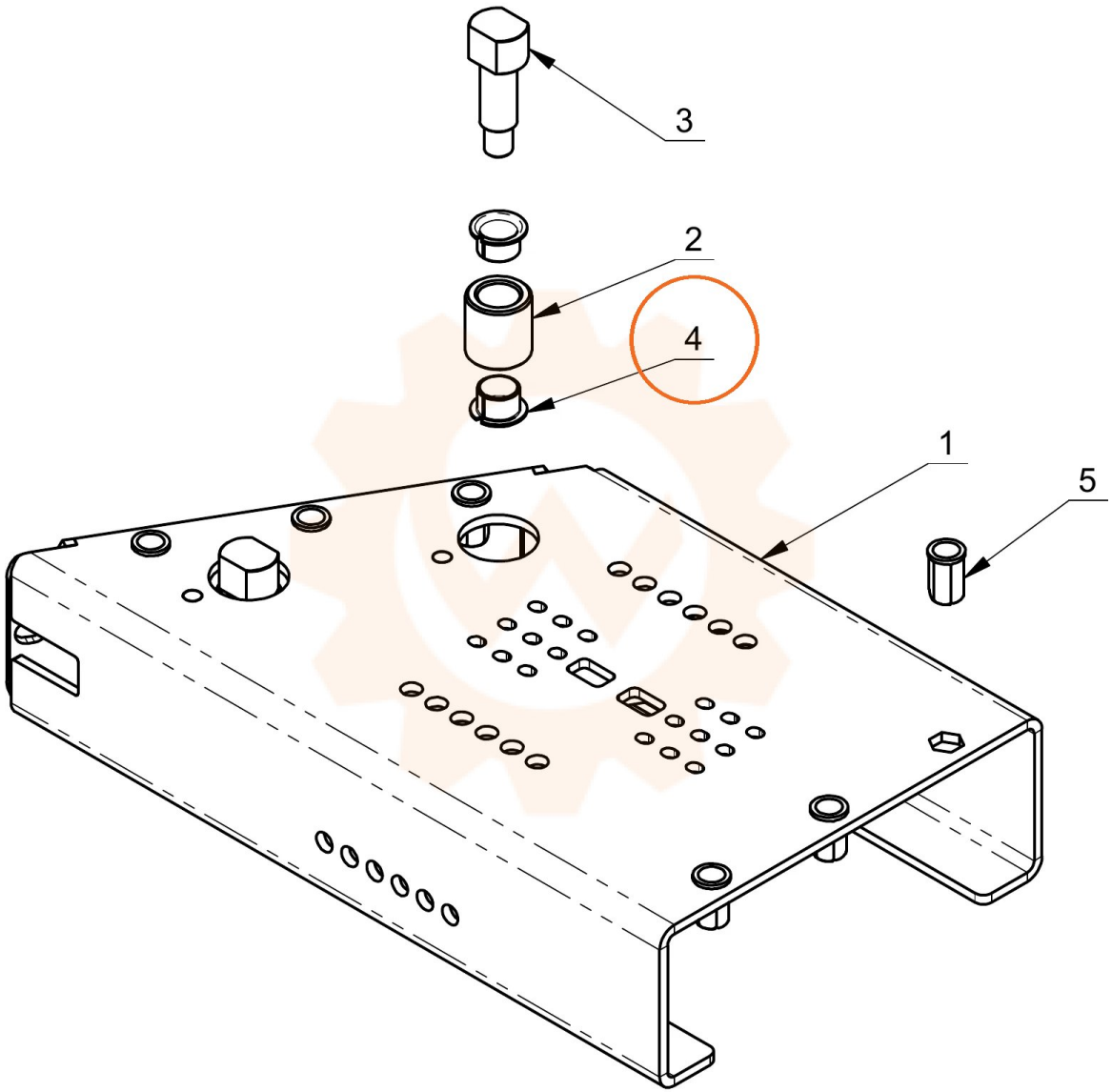
3
2
4
1
5