Axiaal lager D. 25 x 47 x 15 | Mondolfo Ferro 2-01035

Mondolfo Ferro TB125 · 2017 · Tekening 7 · positie 193

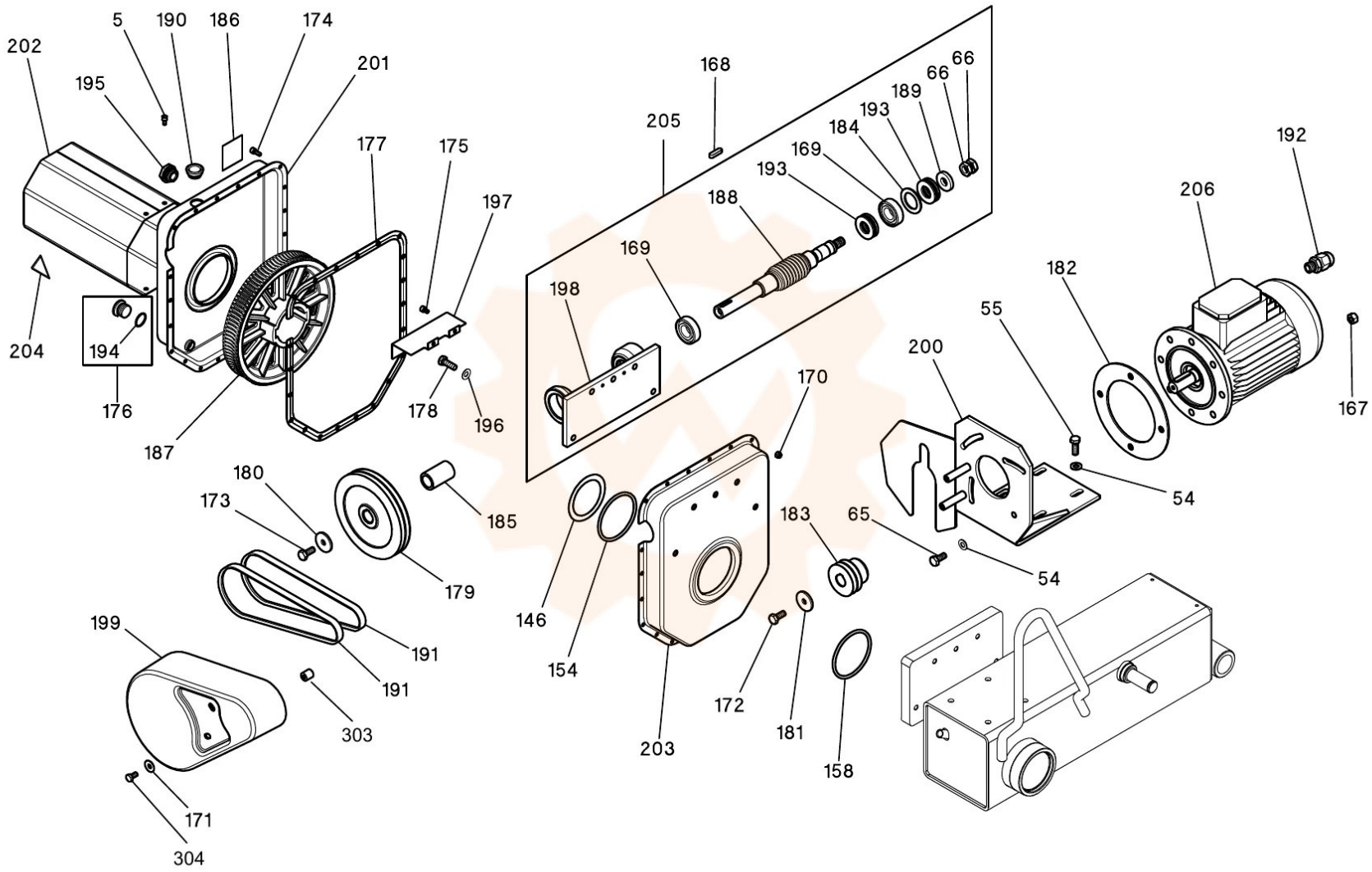

Onderdelentekening Mondolfo Ferro · Workshopparts B.V. · workshopparts.nl · artikelnummer 900816