Borgmoer M6 | Mondolfo Ferro 2-01257

Mondolfo Ferro Titan PI 240E-V · 2019 · Tekening 1 · positie 28

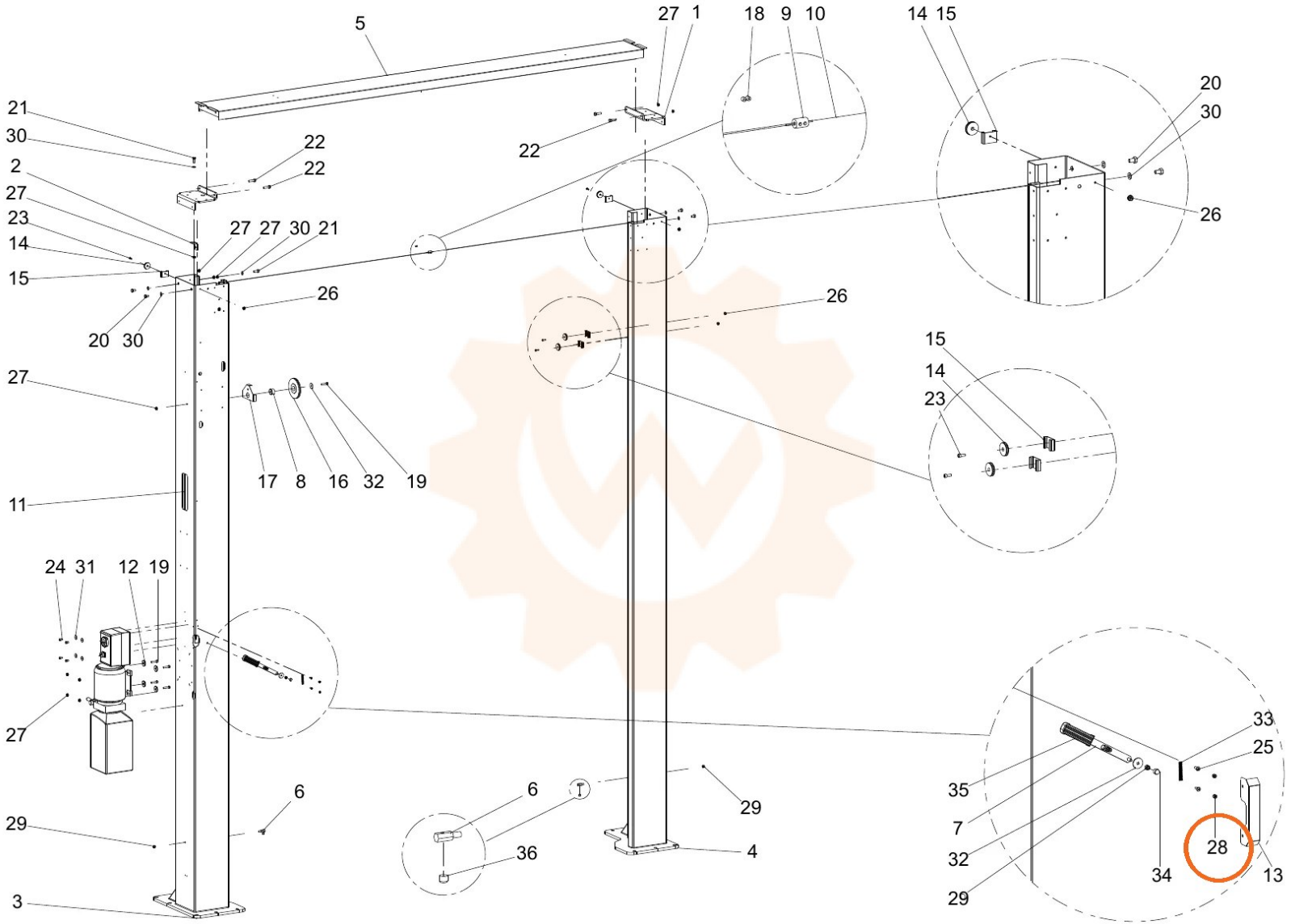
5
27 1
18 9 10
14 15
20
30
26
21
30
22
22
2
27
23
14
15
20 30
27 27 30 21
26
22
26
26
27
11
17 8 16 32 19
15
14
23
24 31 12 19
27
6
29
3
6
36
29
4
35
7
32
29
33
25
28
34
13