Spoel | Mondolfo Ferro 4-116376

Mondolfo Ferro Titan X3000 - X3500 - X4000 · 2021 · Tekening 10 · positie 4 (2 keer op deze tekening)

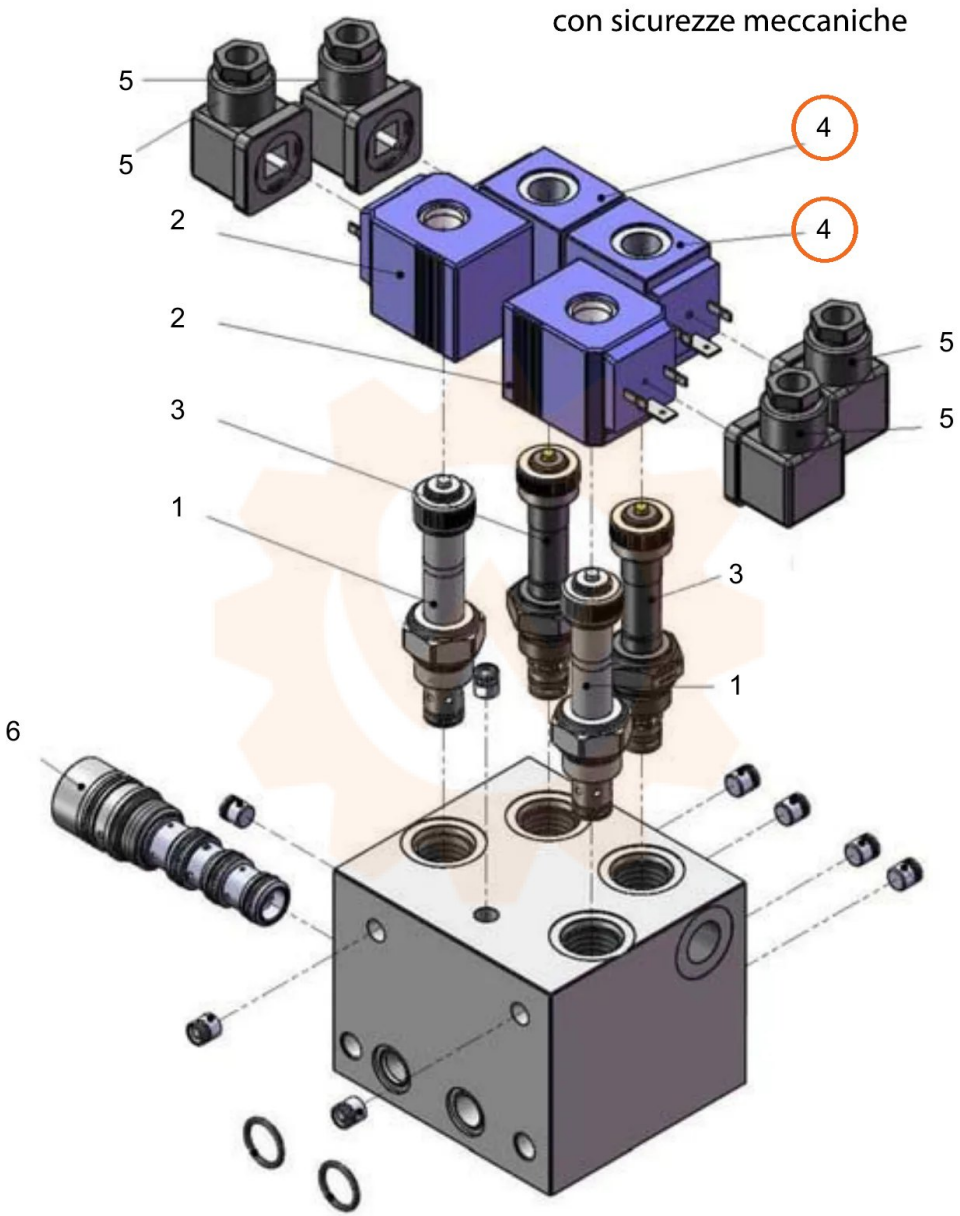
con sicurezze meccaniche
5
5
4
4
2
2
5
5
3
1
3
1
6