FITTING-L-C8-T8 | Mondolfo Ferro 3-00150

Mondolfo Ferro TC975XD TI · 2025 · Overzichtstekening · positie 32

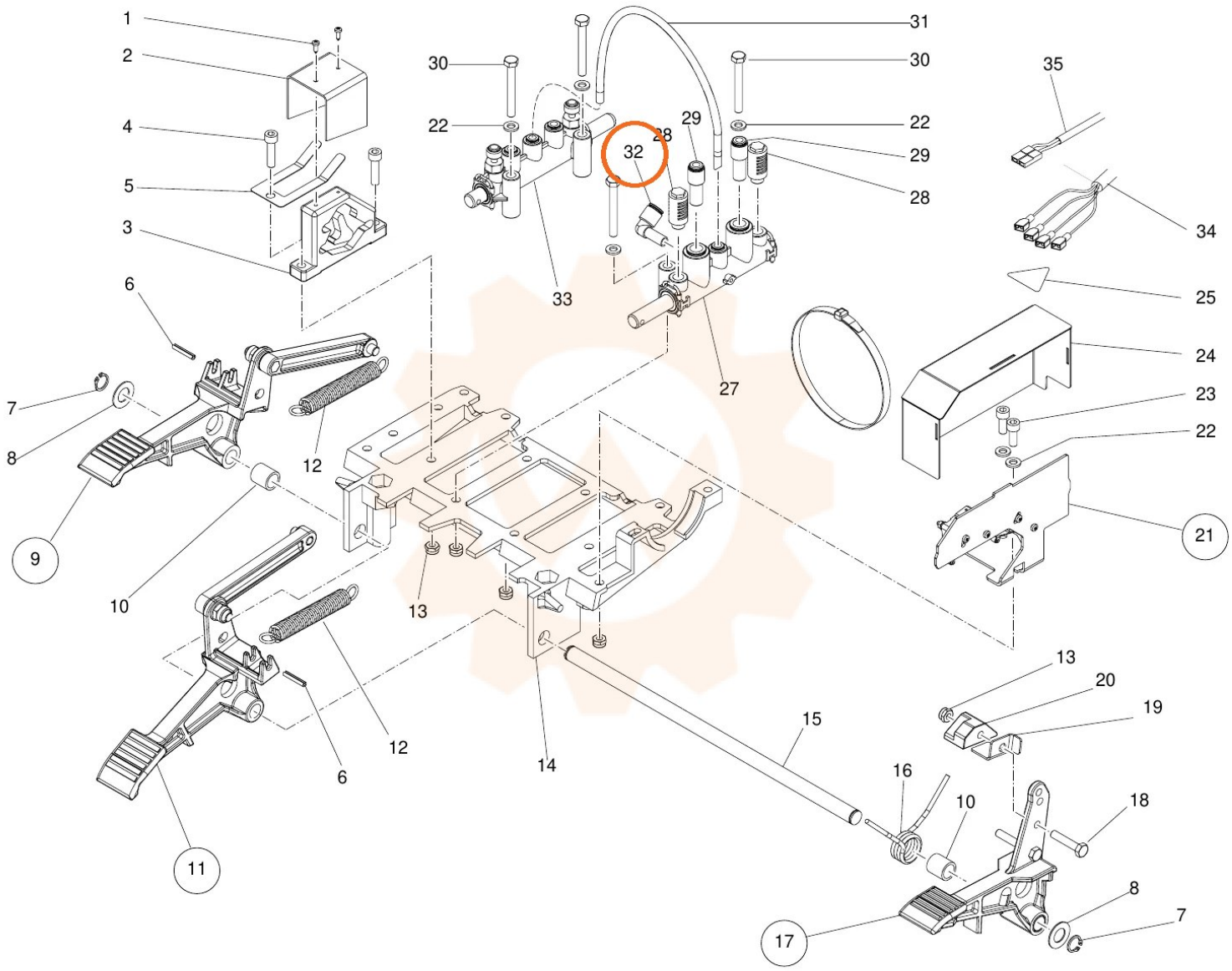
1
2
4
5
3
6
7
8
9
10
11
12
12
6
13
14
15
16
10
17
8
7
18
19
20
13
21
22
23
24
25
34
35
30
30
31
22
22
29
29
28
28
32
33
27