Manometer G1/8 0-12 bar | Mondolfo Ferro 3-00488

Mondolfo Ferro Startline S112 · 2026 · Tekening 1 · positie 4

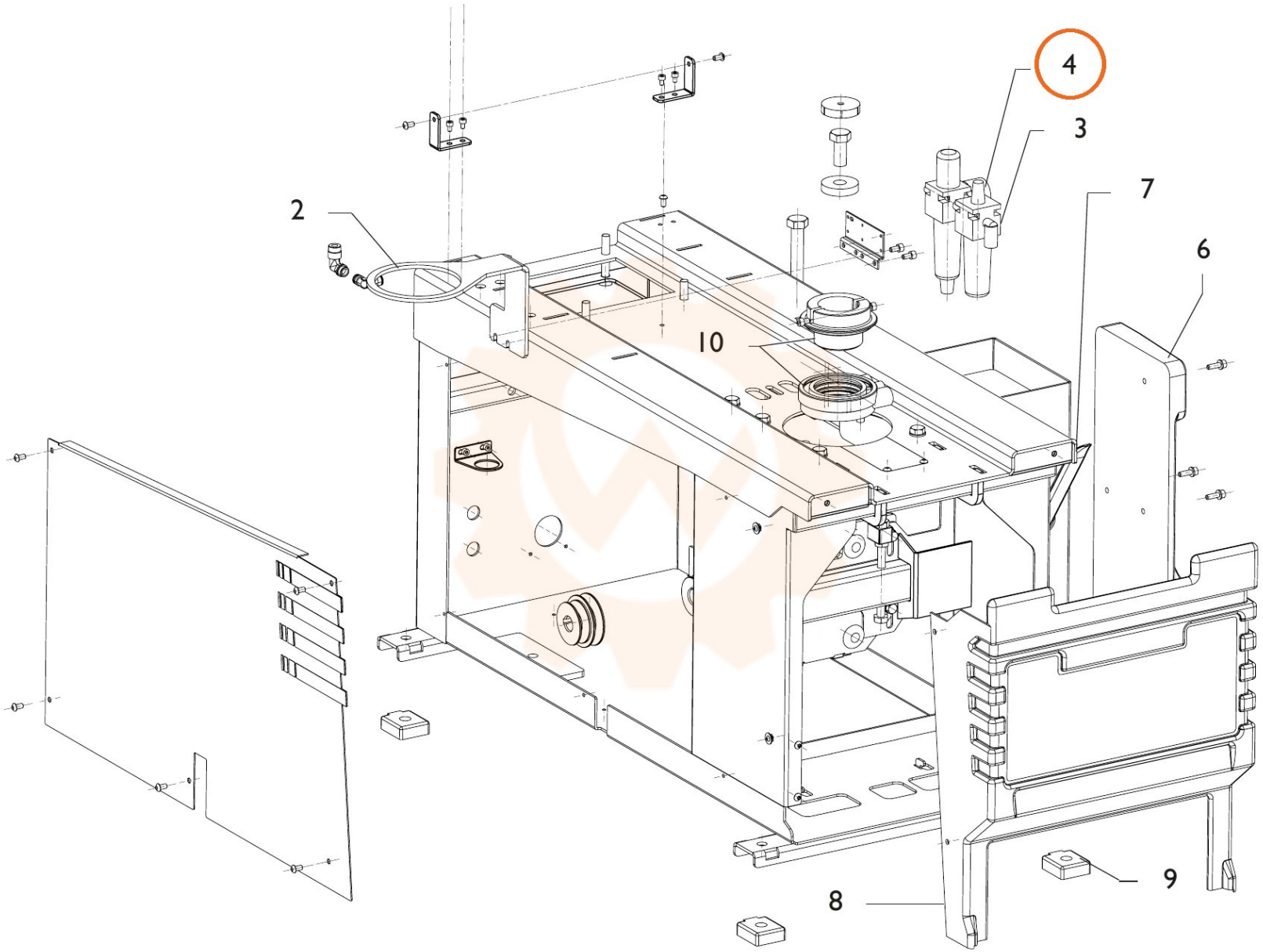
4
3
7
6
2
10
9
8