Fundatieplaat | Mondolfo Ferro H-80-1000005

Mondolfo Ferro Helper HTB21 · 2019 · Overzichtstekening · positie 12

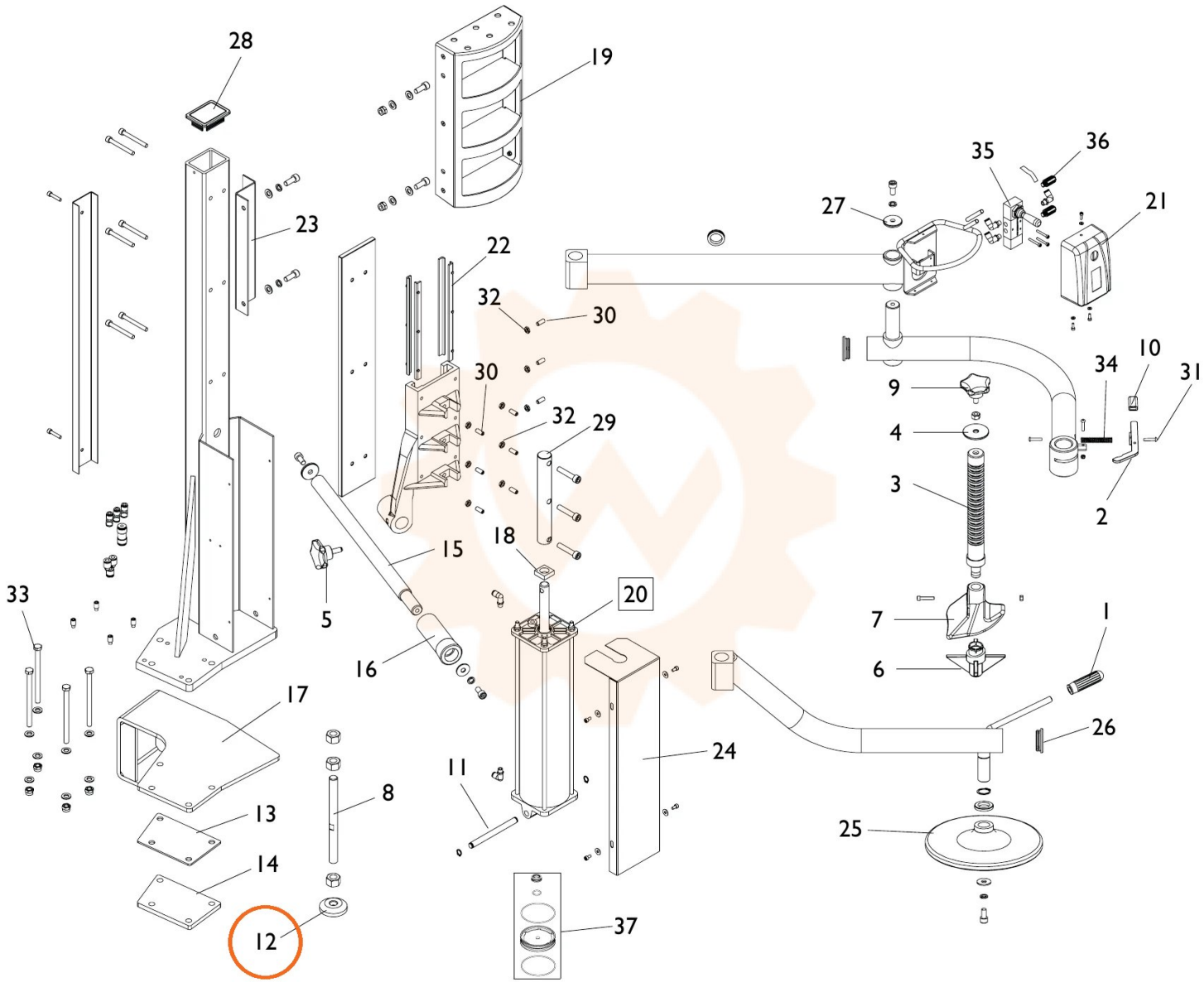
28
19
23
22
32
30
30
32
29
35
36
27
21
10
34
31
9
4
3
2
15
18
20
5
33
16
7
1
6
17
26
24
11
8
13
25
14
12
37