# Moer M10 | Mondolfo Ferro 2-91726

Mondolfo Ferro Super RM Mini · 2023 · Overzichtstekening · positie 19 (2 keer op deze tekening)

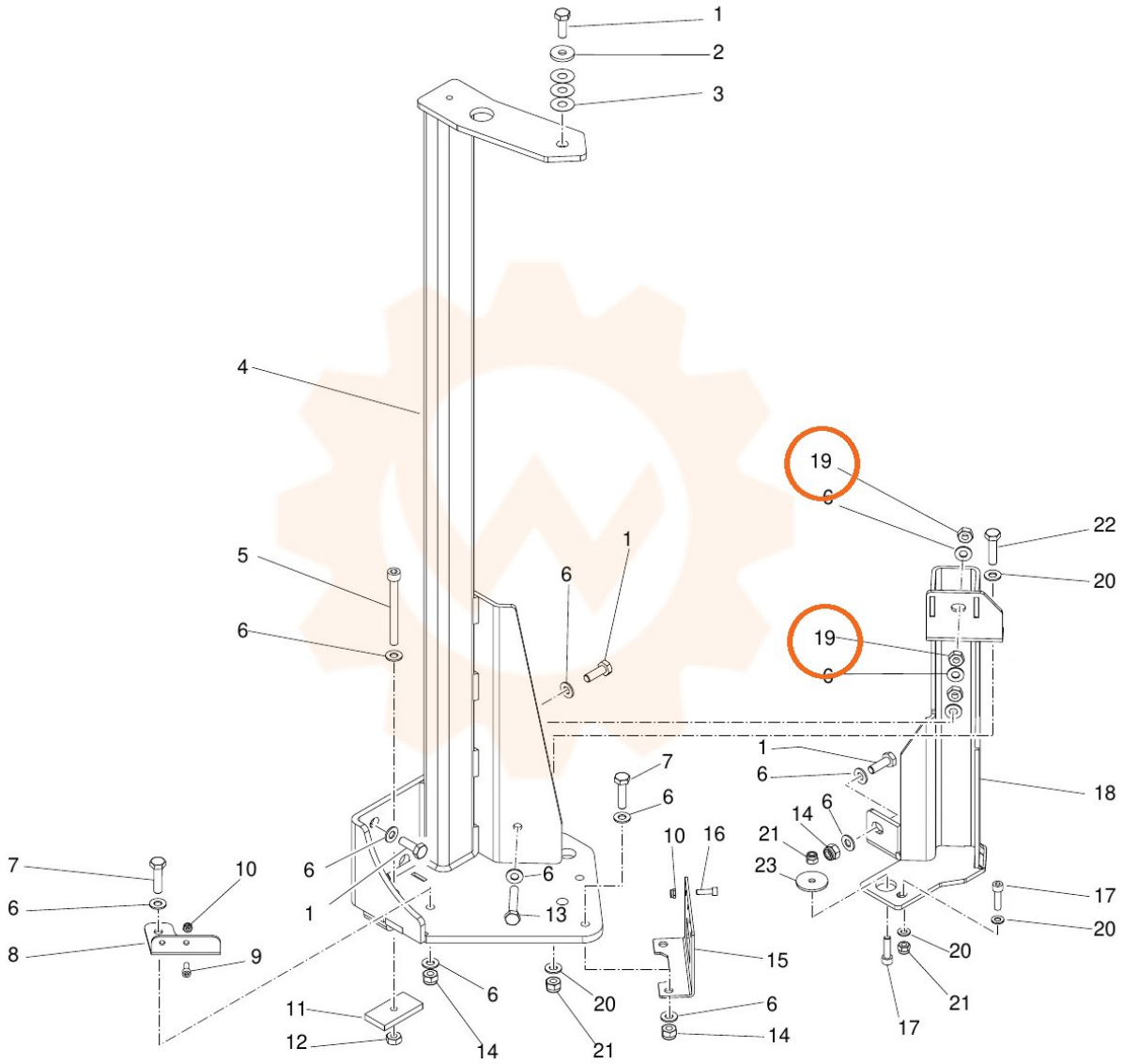
1
2
3
4
5
6
19
22
20
18
7
10
8
9
11
12
13
14
15
16
17
21
23