20-40-H 2-armig universele trekker met Vet hydraulische spindel, klembereik 15 mm tot 650 mm, spandiepte 300 mm



APPLICATIE AFBEELDING



BESCHRIJVING

De 2-armig universele trekkers met glijdende, altijd parallelle trekhaken van serie 20 worden ingezet voor het trekken van lagers, tandwielen en schijven in alle gangbare maten voor Ambacht, werkplaats en industrie. Hiermee kan elk component worden losgemaakt dat op een as zit en van buitenaf vrij toegankelijk is. De allround trekkers zorgen zowel bij het Uitwendigtrekken als bij het binnentrekken voor een schadevrije demontage. Afhankelijk van de toepassing zijn er verschillende varianten van de 2-armig universele trekker. Serie 20 overtuigt bovendien door haar modulaire bouwdoossysteem, waaruit een groot aantal optionele combinatiemogelijkheden voortvloeit. Hiertoe behoren bijvoorbeeld verschillende haaktypen, verlengingen, verwisselbare drukstukken, hydraulische uitbreidingen en nog veel meer.

TOEPASSINGSGEBIED

Voor het trekken van lagers, tandwielen en schijven in alle gangbare maten voor Ambacht, werkplaats en Industrie.

VOORDEEL

- De schroefverbinding maakt het eenvoudig losmaken en bijzonder stevig aandraaien van de trekhaken met een zeskantsleutel mogelijk.
- Ook toepasbaar bij excentrische onderdelen dankzij vrij bewegende, op de Brug glijdende trekhaken
- Spindeluitloop ter bescherming van de Schroefdraad
- Vethydraulische spindel garandeert eenvoudig en gecontroleerd trekken van bijzonder vastzittende onderdelen met geringe krachtinspanning
- Optioneel om te bouwen van een buitentrekker naar een binnentrekker door de trekhaken om te draaien
- Anti-slipinrichting aan de spindelkop voor veilig werken met Sleutels
- Uitloop van de spindel ter bescherming van de Schroefdraad

OPERATIE

- Trekhaken van buiten op het te trekken onderdeel plaatsen
- Klauwen onder het onderdeel schuiven
- Sleutels gebruiken om de haken te bevestigen
- Spindel handmatig op druk trekken om te fixeren
- Hendel van de hydrauliekpomp bedienen tot het onderdeel is losgekomen

STAMGEGEVENS

GTIN [GTIN]	4021176732218
Land van herkomst	DE
Materiaal	Gereedschapsstaal
Serie	20-H
Brutogewicht [kg]	28,29 kg
Inhoud van de verpakking	1 deel
Verpakkingswet	PAPPE PAP 21
Wereldwijde verkoopbaarheid	Ja (REACH, RoHS, POP, PROP65, TSCA)

ONDERDELEN

- 20-40-T_Brug voor 20-40
- 20-5-T_Brug met asgat voor 20-5
- 4-SP-P_trekhaken met verstelbare lengte (paar)
- 5-SP-P_trekhaken met verstellbare lengte (paar)
- 8-1-B_Lange Vet hydraulische spindel
- 8-HP-633_Vet hydraulische spindel met handhevelbediening
- 8-HP-EP

2-armig universele trekker met Vet hydraulische spindel, klembereik 15 mm tot 650 mm, spandiepte 300 mm

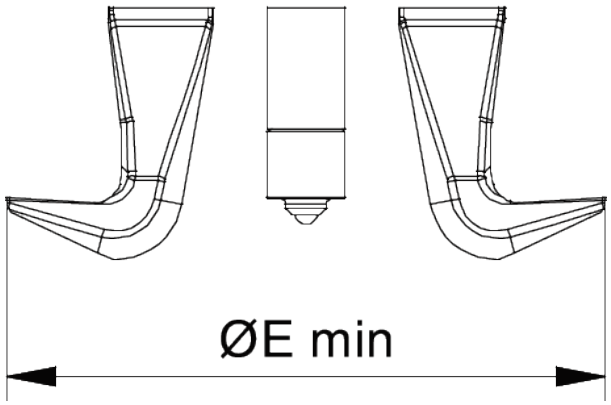

Afkorting	Attribuut	Wert
A	Klemdiepte buiten aftrekken [mm]	300 mm
Cmin	Spanwijdte buiten aftrekken (min.) [mm]	15 mm
Cmax	Spanbreedte buiten aftrekken (max.) [mm]	650 mm
Emin	Spanbreedte binnenverlenging (min.) [mm]	200 mm
Emax	Spanbreedte binnenste verlenging (max.) [mm]	710 mm
Fmax	Maximale trekkracht [t]	12 t
Fmax	Max. trekkracht [kN]	120 kN

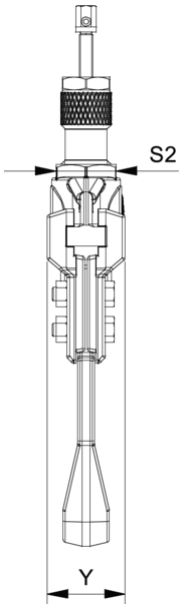

Afkorting	Attribuut	Wert
A	Klemdiepte buiten aftrekken [mm]	300 mm
Cmin	Spanwijdte buiten aftrekken (min.) [mm]	15 mm
Cmax	Spanbreedte buiten aftrekken (max.) [mm]	650 mm
Emin	Spanbreedte binnenverlenging (min.) [mm]	200 mm
Emax	Spanbreedte binnenste verlenging (max.) [mm]	710 mm
Fmax	Maximale trekkracht [t]	12 t
Fmax	Max. trekkracht [kN]	120 kN

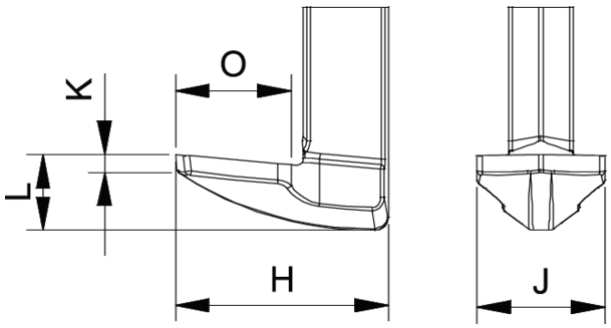

Afkorting	Attribuut	Wert
A	Klemdiepte buiten aftrekken [mm]	300 mm
Cmin	Spanwijdte buiten aftrekken (min.) [mm]	15 mm
Cmax	Spanbreedte buiten aftrekken (max.) [mm]	650 mm
Emin	Spanbreedte binnenverlenging (min.) [mm]	200 mm
Emax	Spanbreedte binnenste verlenging (max.) [mm]	710 mm
Fmax	Maximale trekkracht [t]	12 t
Fmax	Max. trekkracht [kN]	120 kN

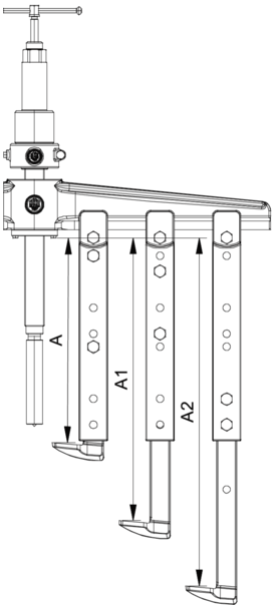

Afkorting	Attribuut	Wert
A	Klemdiepte buiten aftrekken [mm]	300 mm
Cmin	Spanwijdte buiten aftrekken (min.) [mm]	15 mm
Cmax	Spanbreedte buiten aftrekken (max.) [mm]	650 mm
Emin	Spanbreedte binnenverlenging (min.) [mm]	200 mm
Emax	Spanbreedte binnenste verlenging (max.) [mm]	710 mm
Fmax	Maximale trekkracht [t]	12 t

Fmax	Max. trekkracht [kN]	120 kN

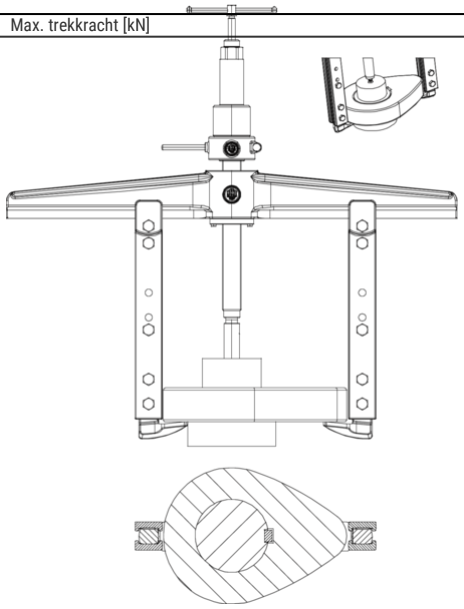

Afkorting	Attribuut	Wert
A	Klemdiepte buiten aftrekken [mm]	300 mm
Cmin	Spanwijdte buiten aftrekken (min.) [mm]	15 mm
Cmax	Spanbreedte buiten aftrekken (max.) [mm]	650 mm
Emin	Spanbreedte binnenverlenging (min.) [mm]	200 mm
Emax	Spanbreedte binnenste verlenging (max.) [mm]	710 mm
Fmax	Maximale trekkracht [t]	12 t
Fmax	Max. trekkracht [kN]	120 kN

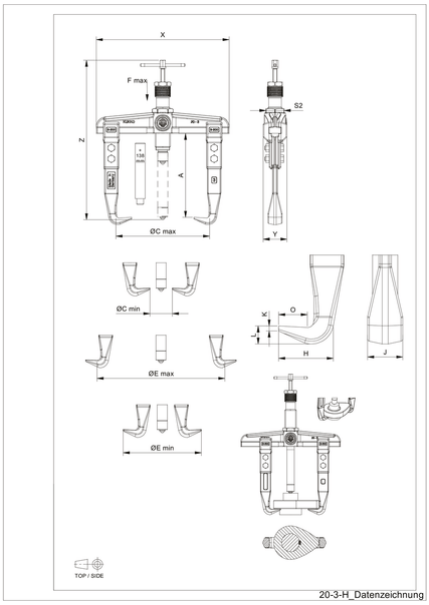

20-3-H_Datenzeichnung

Afkorting	Attribuut	Wert
A	Klemdiepte buiten aftrekken [mm]	300 mm
Cmin	Spanwijdte buiten aftrekken (min.) [mm]	15 mm
Cmax	Spanbreedte buiten aftrekken (max.) [mm]	650 mm
Emin	Spanbreedte binnenverlenging (min.) [mm]	200 mm
Emax	Spanbreedte binnenste verlenging (max.) [mm]	710 mm
Fmax	Maximale trekkracht [t]	12 t
Fmax	Max. trekkracht [kN]	120 kN