Borgmoer M12 | Mondolfo Ferro 2-01021

Mondolfo Ferro TB125 · 2017 · Tekening 5 · positie 114

VERSIONE PRODOTTA FINO ALLA MATR. MIA216488
VERSION PRODUCED UP TO S/N MIA216488

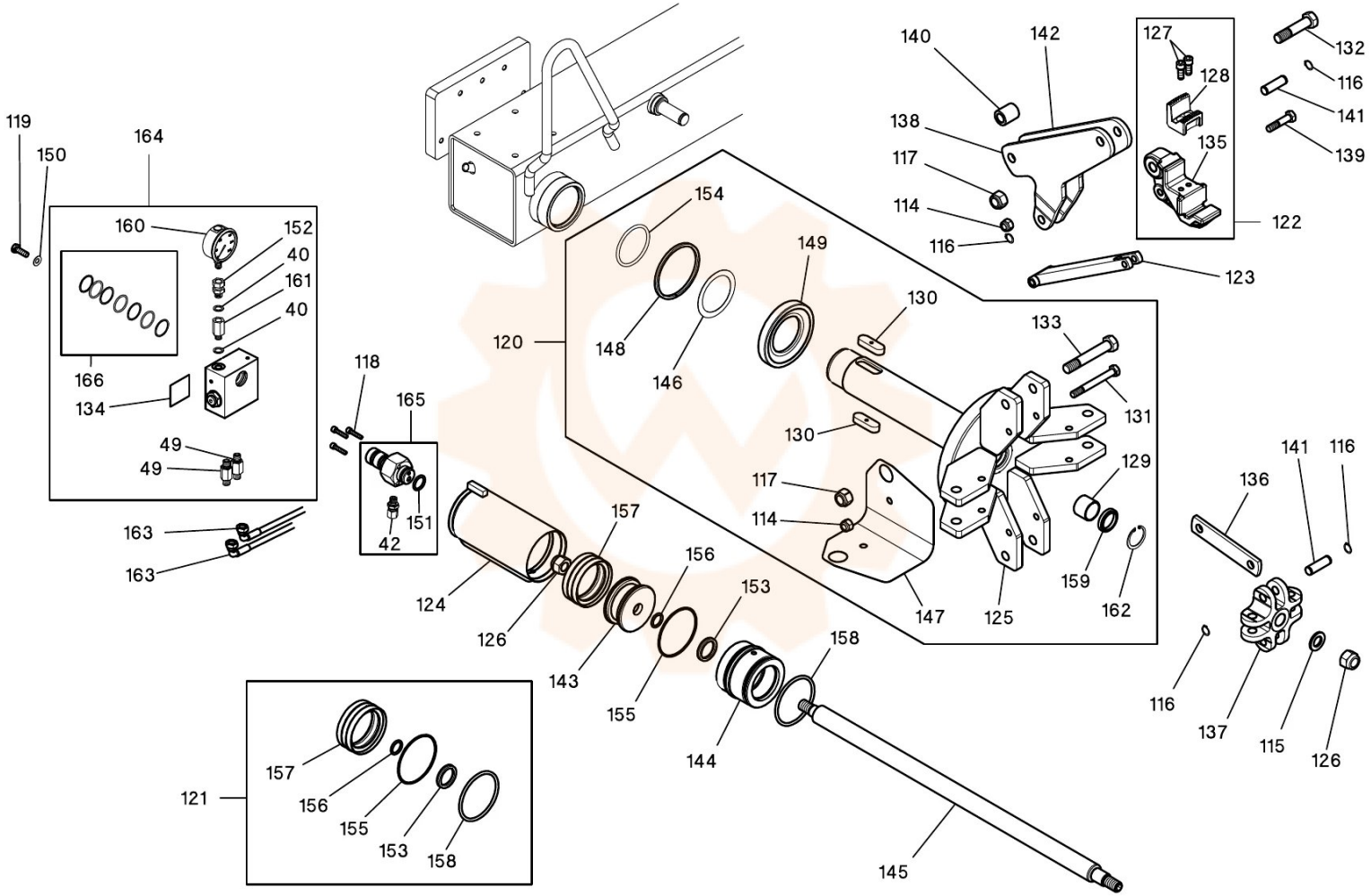

Onderdelentekening Mondolfo Ferro · Workshopparts B.V. · workshopparts.nl · artikelnummer 900230