Tandwiel | Mondolfo Ferro 3009946E

Mondolfo Ferro TB120 · 2024 · Tekening 4 · positie 26

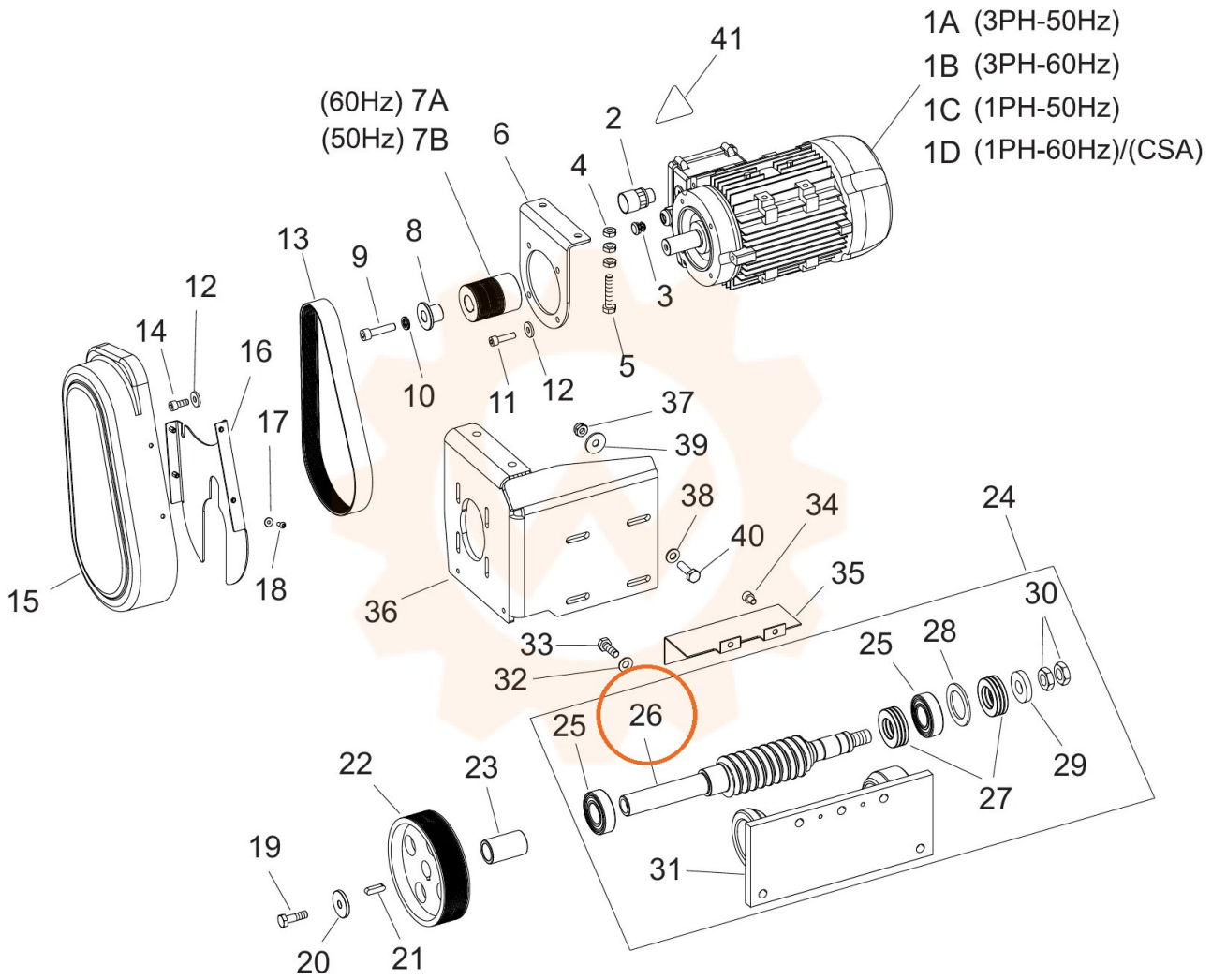
1A (3PH-50Hz)
1B (3PH-60Hz)
1C (1PH-50Hz)
1D (1PH-60Hz)/(CSA)
41
(60Hz) 7A
(50Hz) 7B
6
2
4
3
5
13
9
8
12
14
16
10
11
12
37
39
17
38
34
40
24
15
18
36
35
30
33
25
28
32
26
25
29
27
22
23
19
31
20
21