Encoder | Mondolfo Ferro 9005-101447

Mondolfo Ferro MT3100 - 3200 · 2015 · Tekening 8 · positie 10

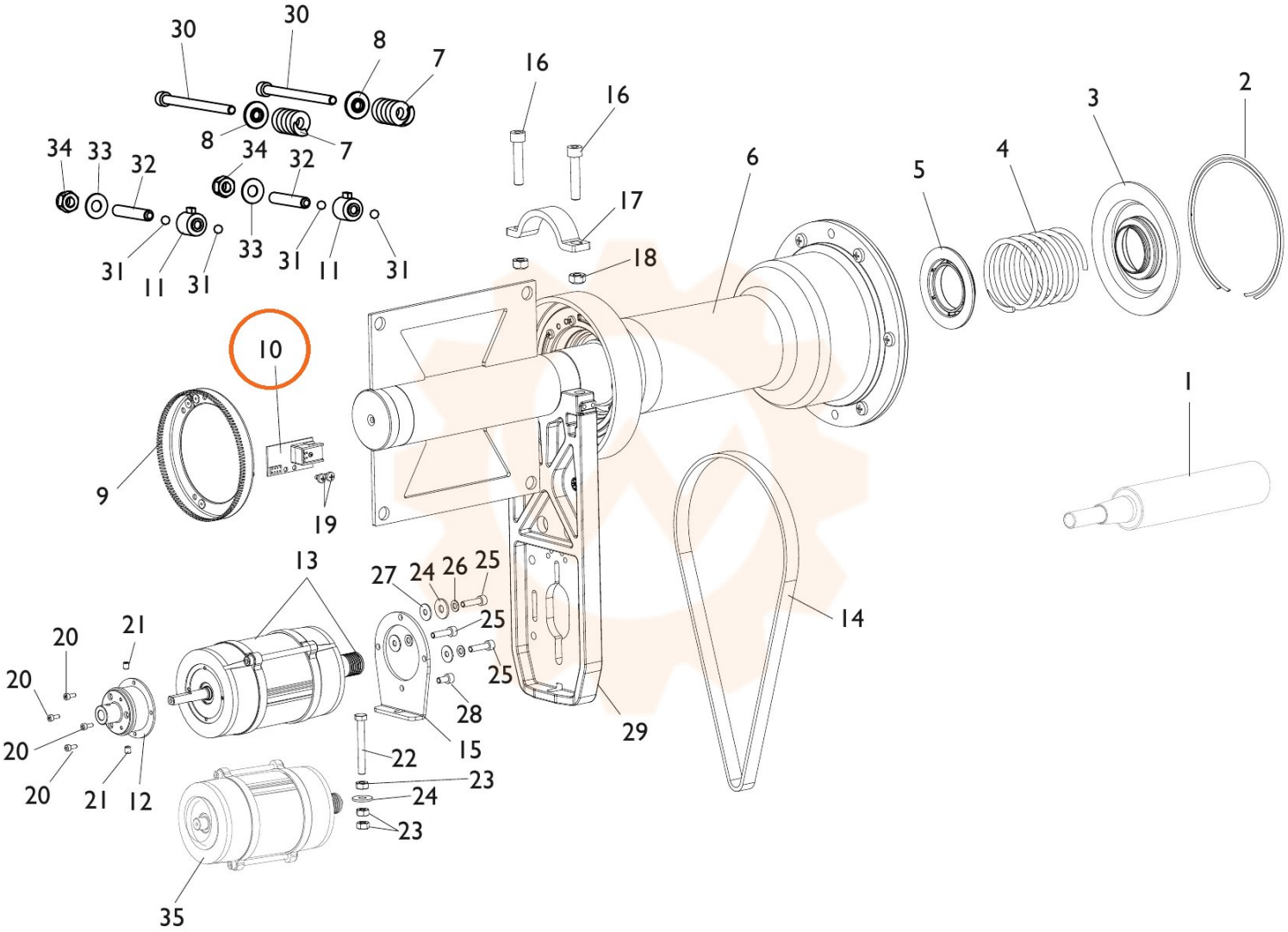
30
30
8
7
16
16
2
3
4
5
6
17
18
34
33
32
8
34
32
7
33
31
11
31
31
11
31
10
9
19
1
13
27
24
26
25
25
25
14
20
21
20
28
29
20
15
22
23
20
21
12
24
23
35