Borgmoer M10 | Mondolfo Ferro 2-01019

Mondolfo Ferro MT3600 · 2015 · Tekening 9 · positie 34 (2 keer op deze tekening)

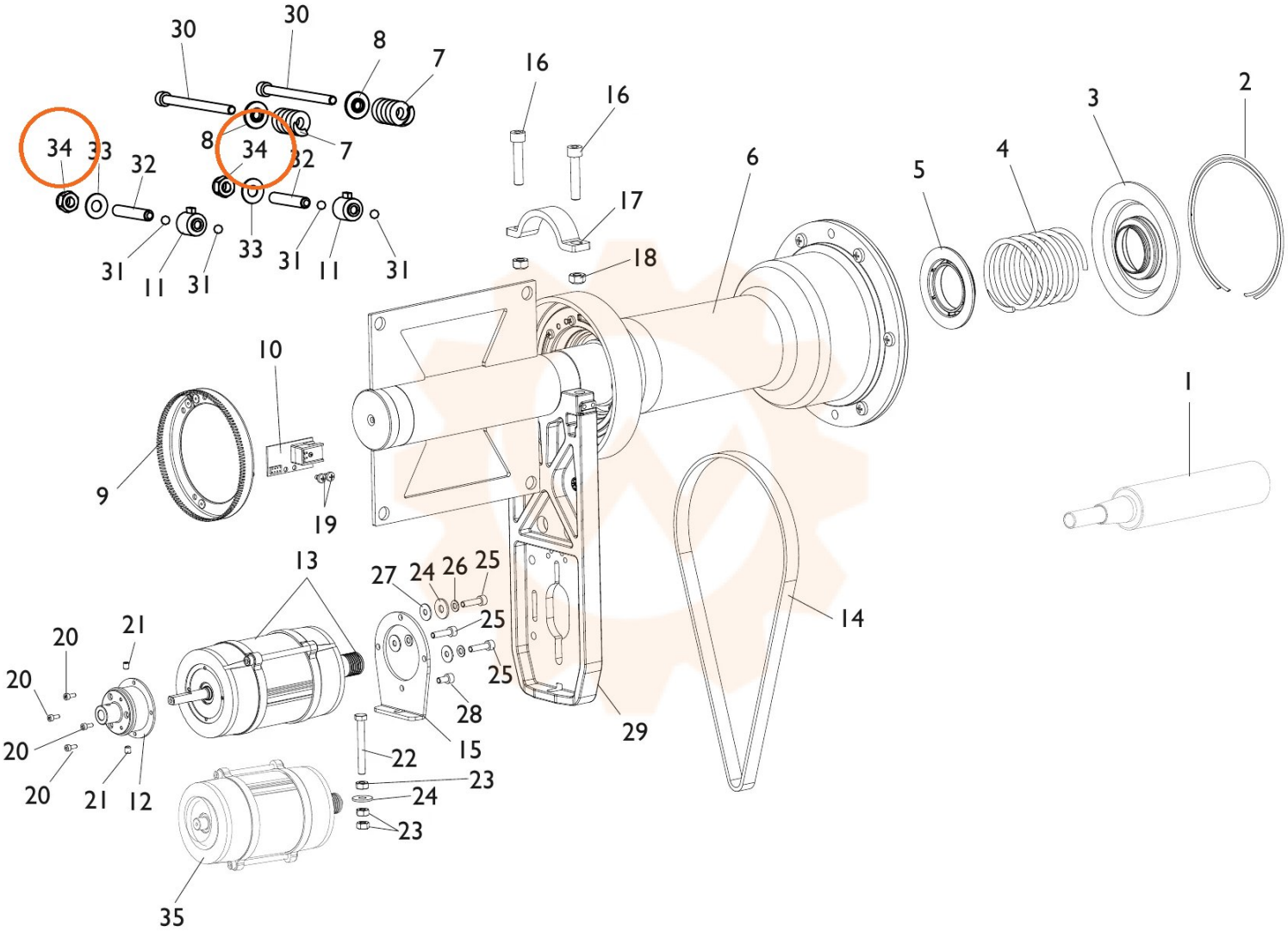
30
30
8
7
16
16
2
3
34
33
32
8
34
32
7
6
5
4
17
33
31
11
31
31
11
31
18
10
1
9
19
13
27
24
26
25
25
14
20
21
20
25
28
29
20
15
22
23
20
21
12
24
23
35