Zekeringhouder | Mondolfo Ferro 84990748

Mondolfo Ferro TB122 Mobile · 2012 · Tekening 7 · positie 805

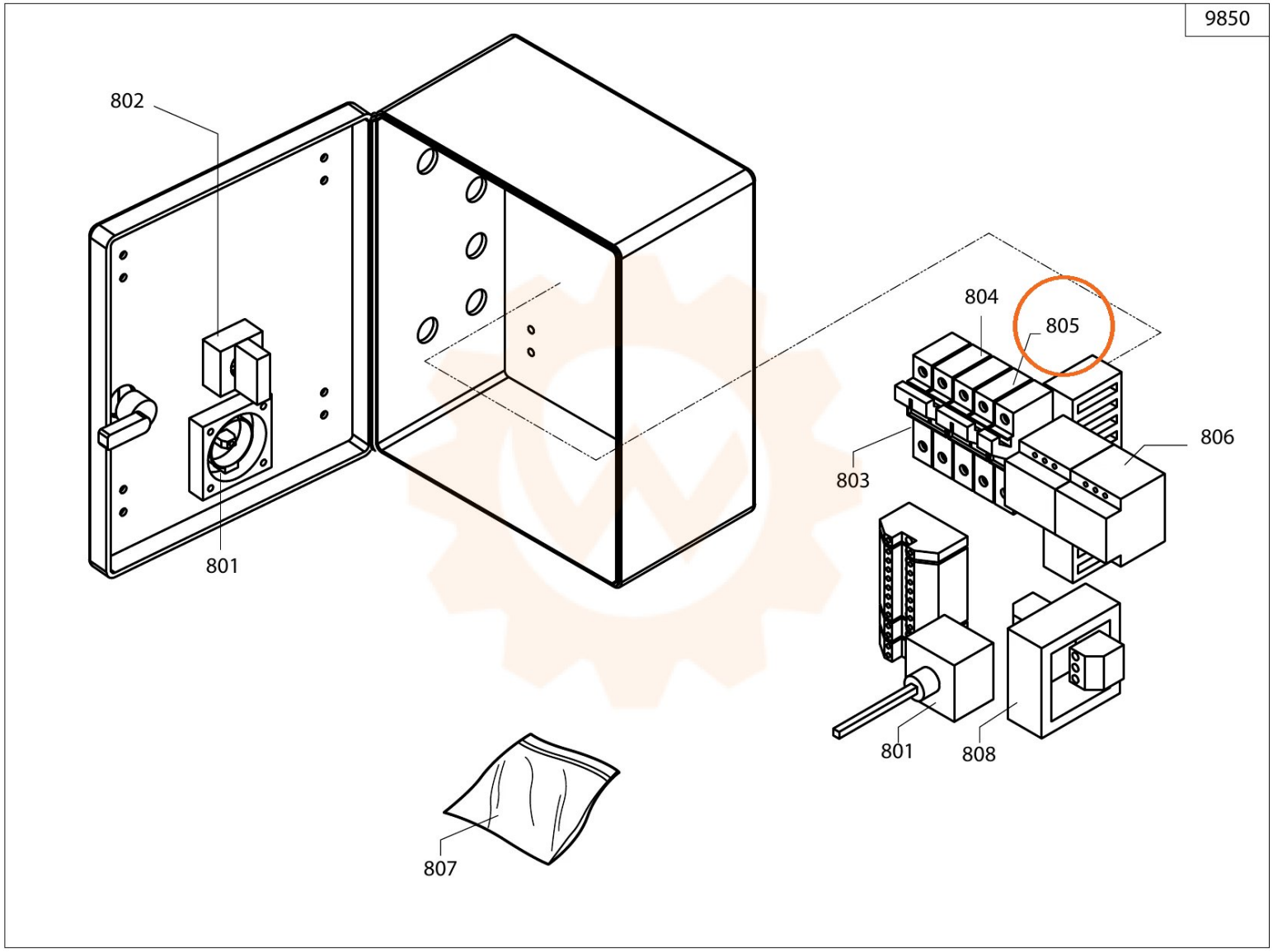
9850
802
801
804
805
806
803
801
808
807