Motorpoelie | Mondolfo Ferro C160

Mondolfo Ferro Generator GGR61 · 2015 · Tekening 17 · positie 5

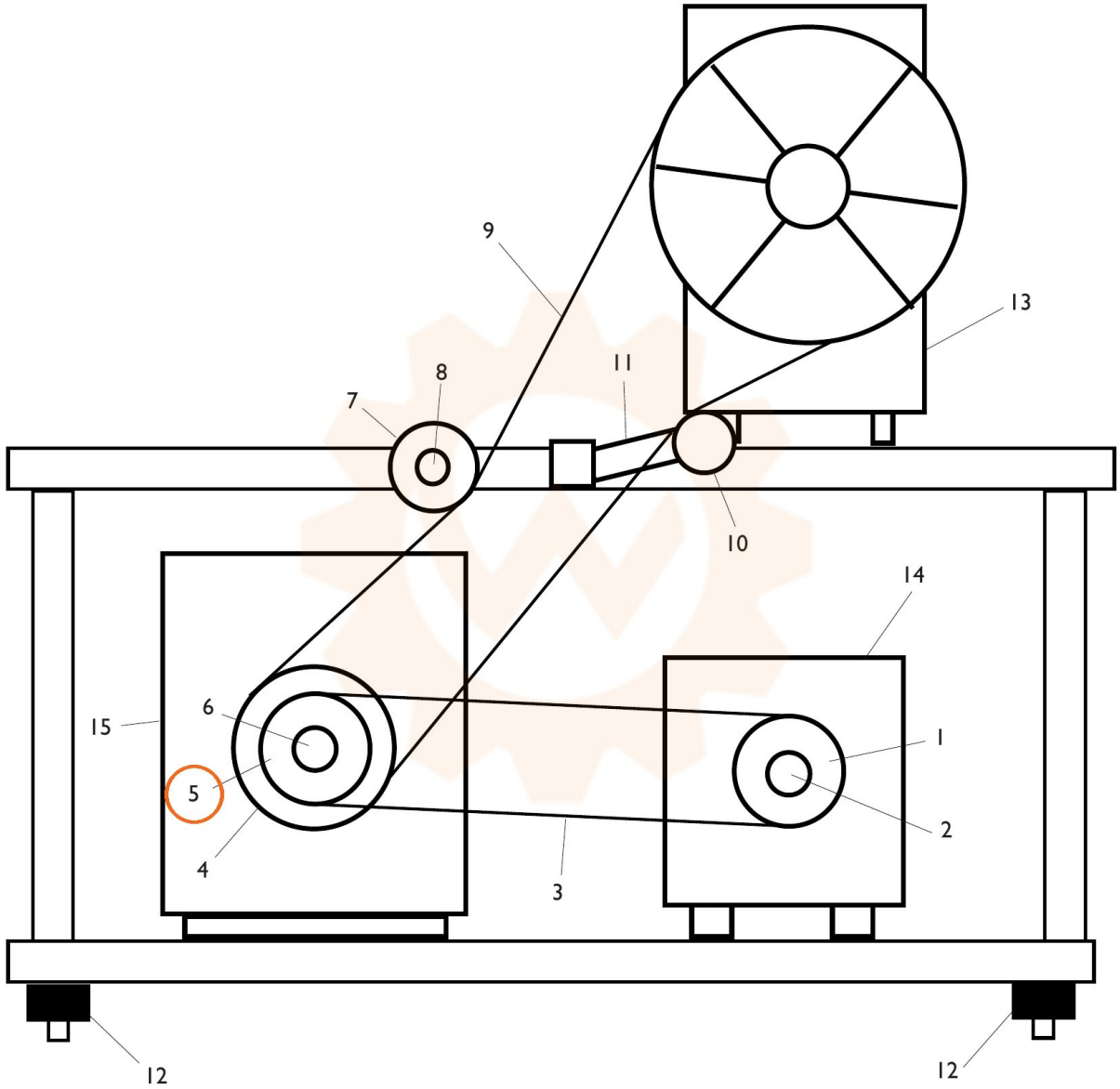
9
13
11
8
7
10
14
15
6
1
5
2
4
3
12
12