CORGHI	BLUE LIGHT	Fig. E	04 / 12	Pedale ELS

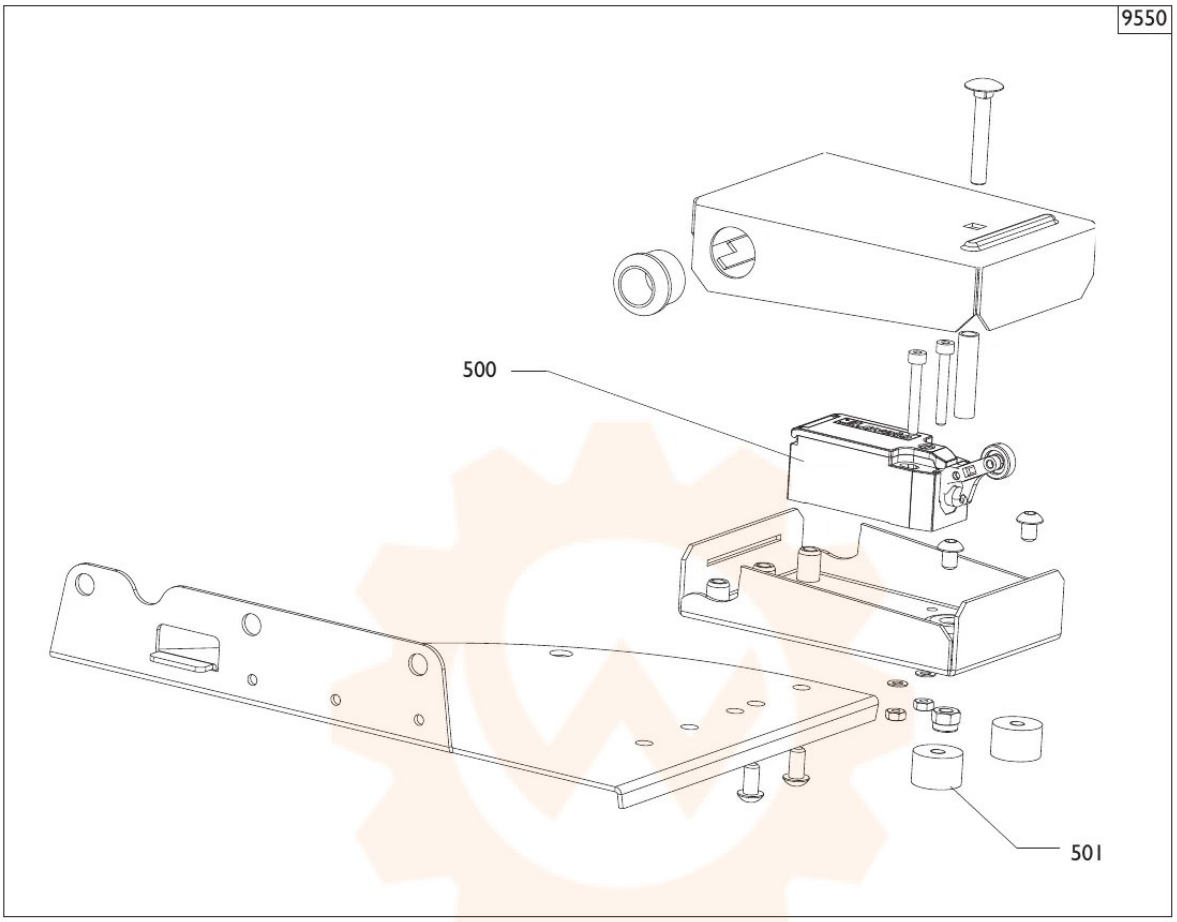

9060	5-102030	PEDALE COMPLETO	PEDAL
0500	4-105962	MICOINTERRUT.	SWITCH
0501	441675	ANTIVIBRAZIONI	VIBRATION DAMPER