Naaf D. 40 x 3 L. 263 mm | Mondolfo Ferro 5-101514

Mondolfo Ferro MT3600 UP · 2016 · Tekening 10 · positie 1

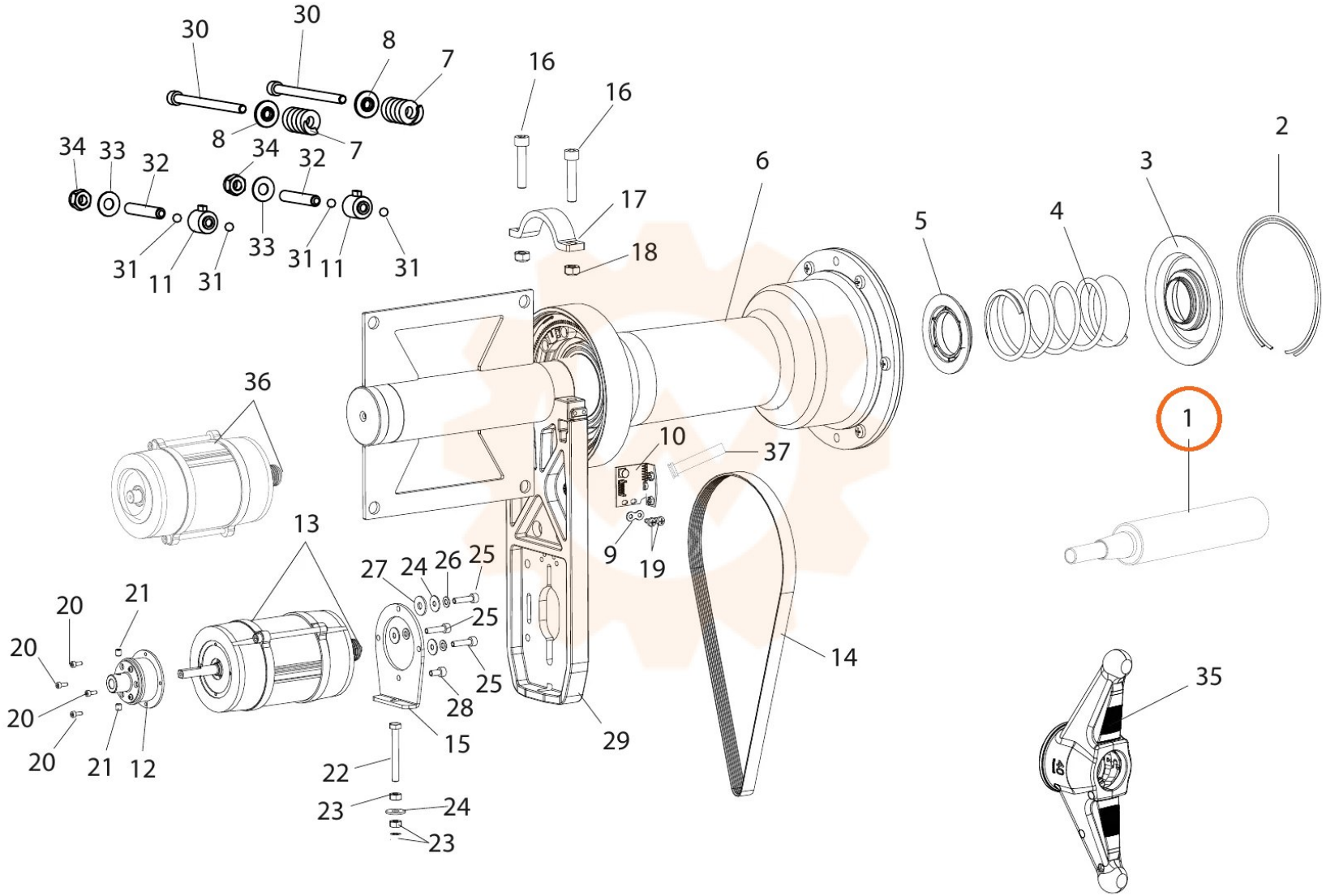
30
30
8
7
16
16
8
7
34
33
32
34
32
6
2
3
17
5
4
33
31
11
31
31
11
31
18
36
1
10
37
13
9
19
27
24
26
25
25
20
21
20
25
14
35
28
20
15
29
20
21
12
22
23
24
23