Borgmoer M24x2 | Mondolfo Ferro 2-03591

Mondolfo Ferro TBE160 Matic · 2014 · Tekening 41 · positie 48 (2 keer op deze tekening)

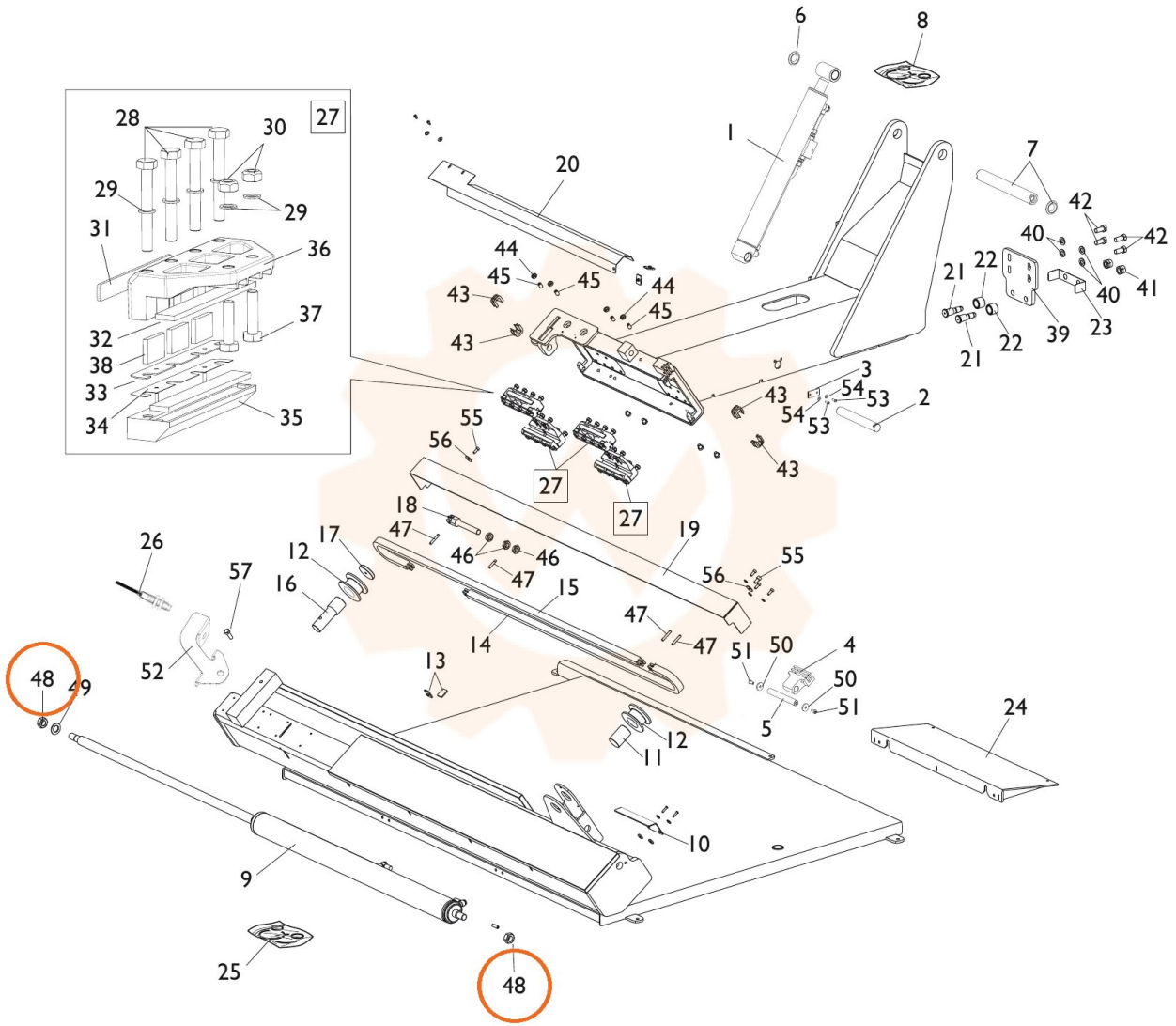

27
28
30
29
29
31
36
37
32
38
33
34
35
6
8
1
20
7
42
42
40
40
41
21
22
22
21
39
23
44
45
45
44
45
43
43
3
54
53
2
43
54
53
55
56
27
27
43
18
47
46
46
47
19
26
17
12
16
57
15
14
56
55
47
47
51
50
4
50
51
5
52
13
48
49
12
11
24
10
9
25
48