130-20 3-armiger Universal-Abzieher "VARIO" mit federnder Fallsicherung, bis 260 mm Spannweite, 150 mm Spanntiefe



BESCHREIBUNG

Der 3-armige Universal-Abzieher "VARIO" mit federnder Fallsicherung wird zum Abziehen von Lagern, Zahnrädern und Scheiben in allen gängigen Größen für Handwerk, Werkstatt und Industrie eingesetzt. Damit lässt sich jedes Bauteil lösen, das auf einer Welle sitzt und von außen frei zugänglich ist. Ausgestattet mit robusten, immer parallelen Abziehschenkeln sorgt der Abzieher sowohl beim Außenabziehen als auch Innenausziehen für eine besonders sichere, zerstörungsfreie Demontage. Die Fallsicherung verhindert ein Abrutschen der Abziehschenkel von der Traverse. Die 3-Armigkeit garantiert eine gleichmäßige Lastverteilung und dadurch einen besonders sicheren Halt am abzuziehenden Teil.

EINSATZBEREICH

Zum Abziehen von Lagern, Zahnrädern und Scheiben in allen gängigen Größen für Handwerk, Werkstatt und Industrie.

BENEFIT

- Fallsicherung schützt vor dem Abrutschen der Abziehschenkel von der Traverse
- Durch das Herunterdrücken der Fallsicherung wird ein besonders schnelles Umdrehen der Abziehschenkel garantiert
- 3-Armigkeit sorgt für eine gleichmäßige Kraftverteilung und ermöglicht größere Abziehkräfte
- Anwendung auch bei exzentrischen Bauteilen durch freibewegliche, auf der Traverse gleitende Abzugshaken
- Sicheres Aufsetzen der Spindel durch drehbare Spindelspitze sowohl auf glatten Oberflächen als auch bei Zentrierungen (Switch Technology)
- Sicheres Aufsetzen der Spindel durch drehbare Spindelspitze sowohl auf glatten Oberflächen als auch bei Zentrierungen (Switch Technology)
- Optional umrüstbar von einem Außenabzieher zu einem Innenauszieher durch Umdrehen der Abziehschenkel
- Abrutschsicherung am Spindelkopf für sicheres Arbeiten mit Schraubenschlüssel
- Spindelauslauf zum Schutz des Gewindes

BEDIENUNG

- Abziehschenkel von außen an das abzuziehende Teil ansetzen
- Klauen unter das Bauteil schieben
- Spindel zur Fixierung manuell auf Druck ziehen
- Sechskant am Spindelkopf mit einer Ratsche oder einem Ringmaulschlüssel in Bewegung setzten, bis das Bauteil gelöst ist

STAMMDATEN

GTIN [GTIN]	4021176918919
Ursprungsland	DE
Material	Werkzeugstahl
Baureihe	130
Gewicht Brutto [kg]	4,28 kg
Verpackungsinhalt	1 Stück
Verpackungsgesetz	PAPPE PAP 21
Weltweite Vertriebsfähigkeit gegeben	Ja (REACH, RoHS, POP, PROP65, TSCA)

ERSATZTEILE

- 0-150-S_3 Abziehschenkel (Satz)
- 130-20-T_Traverse
- 621170_Mechanische Druckspindel | 0,45 kg

3-armiger Universal-Abzieher "VARIO" mit federnder Fallsicherung, bis 260 mm Spannweite, 150 mm Spanntiefe

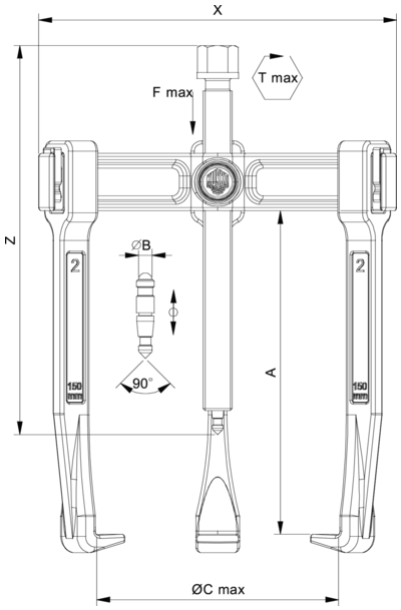

Abkürzung	Attribut	Wert
X	Gesamtbreite [mm]	316 mm
Y	Gesamttiefe [mm]	316 mm
Z	Höhe [mm]	205 mm
A	Spanntiefe Aussenabziehen [mm]	150 mm
S1	Schlüsselweite Betätigungssechskant [mm]	24 mm
Cmin	Spannweite Aussenabziehen (min.) [mm]	20 mm
Cmax	Spannweite Aussenabziehen (max.) [mm]	260 mm
K	Hakenfußstärke an der Spitze (Klauenstärke K) [mm]	5 mm
J	Hakenfußbreite (Klauenbreite J) [mm]	28,5 mm
O	Hakenfußtiefe nutzbar (Klauentiefe nutzbar O) [mm]	20 mm
H	Hakenfußtiefe gesamt (Klauentiefe gesamt H) [mm]	44 mm
L	Klauenstärke gesamt (L+1mm) (Klauenabstand zur Grundfläche) [mm]	15 mm
Emin	Spannweite Innenausziehen (min.) [mm]	120 mm
Emax	Spannweite Innenausziehen (max.) [mm]	300 mm
Tmax	max. Drehmoment [Nm]	110 Nm
Fmax	max. Zugkraft [t]	3,5 t
Fmax	max. Zugkraft [kN]	35 kN

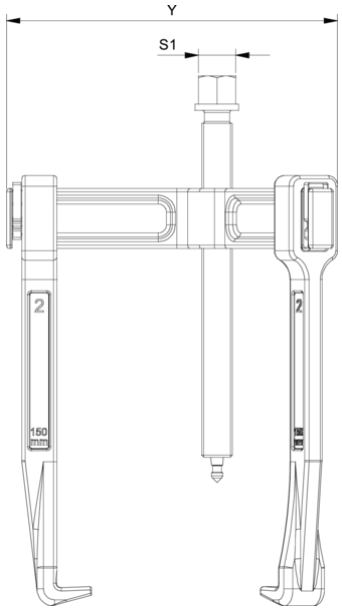

Abkürzung	Attribut	Wert
X	Gesamtbreite [mm]	316 mm
Y	Gesamttiefe [mm]	316 mm
Z	Höhe [mm]	205 mm
A	Spanntiefe Aussenabziehen [mm]	150 mm
S1	Schlüsselweite Betätigungssechskant [mm]	24 mm
Cmin	Spannweite Aussenabziehen (min.) [mm]	20 mm
Cmax	Spannweite Aussenabziehen (max.) [mm]	260 mm
K	Hakenfußstärke an der Spitze (Klauenstärke K) [mm]	5 mm
J	Hakenfußbreite (Klauenbreite J) [mm]	28,5 mm
O	Hakenfußtiefe nutzbar (Klauentiefe nutzbar O) [mm]	20 mm
H	Hakenfußtiefe gesamt (Klauentiefe gesamt H) [mm]	44 mm
L	Klauenstärke gesamt (L+1mm) (Klauenabstand zur Grundfläche) [mm]	15 mm
Emin	Spannweite Innenausziehen (min.) [mm]	120 mm
Emax	Spannweite Innenausziehen (max.) [mm]	300 mm
Tmax	max. Drehmoment [Nm]	110 Nm
Fmax	max. Zugkraft [t]	3,5 t
Fmax	max. Zugkraft [kN]	35 kN

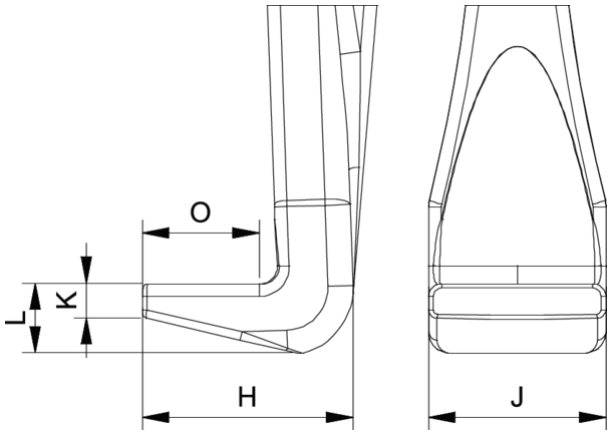

Abkürzung	Attribut	Wert
X	Gesamtbreite [mm]	316 mm
Y	Gesamttiefe [mm]	316 mm
Z	Höhe [mm]	205 mm

A	Spanntiefe Aussenabziehen [mm]	150 mm
S1	Schlüsselweite Betätigungssechskant [mm]	24 mm
Cmin	Spannweite Aussenabziehen (min.) [mm]	20 mm
Cmax	Spannweite Aussenabziehen (max.) [mm]	260 mm
K	Hakenfußstärke an der Spitze (Klauenstärke K) [mm]	5 mm
J	Hakenfußbreite (Klauenbreite J) [mm]	28,5 mm
O	Hakenfußtiefe nutzbar (Klauentiefe nutzbar O) [mm]	20 mm
H	Hakenfußtiefe gesamt (Klauentiefe gesamt H) [mm]	44 mm
L	Klauenstärke gesamt (L+1mm) (Klauenabstand zur Grundfläche) [mm]	15 mm
Emin	Spannweite Innenausziehen (min.) [mm]	120 mm
Emax	Spannweite Innenausziehen (max.) [mm]	300 mm
Tmax	max. Drehmoment [Nm]	110 Nm
Fmax	max. Zugkraft [t]	3,5 t
Fmax	max. Zugkraft [kN]	35 kN